NEUMIRA

NORMAS GENERALES
GENERAL STANDARS
ALLGEMEINE NORMEN

Cara de junta macho y hembra. Presión nominal 10 - 160 Tongue and groove joint faces. Rated pressure 10 - 160 Feder und Nut, Nenndruck 10 - 160	DIN 2512
Cara de junta resalto y rebajo. Presión nominal 10 -100 Male and female joint faces. Rated pressure 10 -100 Vor - und Rücksprung. Nenndruck 1- 100	DIN 2513
Cara de junta resalto y rebajo para anillo. Presión nominal 10 - 40 Flanges, groove for rubber seal ring. rated pressure 10 - 40 Vorsprung mit Eindrehung und Rücksprung. Nenndruk 10 - 40	DIN 2514
Condiciones técnicas de suministro para bridas de acero Technical terms of delivery for steel flanges Techinsche Lieferbedingungen für Stahlflansche	DIN 2519
Bridas: Forma de las caras de junta Flanges: Joint face shape Flansche, Formen der Dichtflächen	DIN 2526
Chaflan del cuello para soldadura Welding ends of the neck Schweißnahtvorbereitung, Richtlinien für Fugenformen	DIN 2559

NORMAS DE MEDIDAS
MEASURES STANDARDS
MAß - NORMEN

	Presión Nominal / Rated pressure / Nenndruck												
	1	2,5	6	10	16	25	40	64	100	160	250	320	400
	DIN												
Bridas ciegas. Blind flanges. Blind flansche.			2527	2527	2527	2527	2527	2527	2527				
Bridas ovaladas planas roscadas. Oval plane threaded flanges. Ovale Grewinde flansche, glatt.			2558										
Bridas ovaladas con cuello roscadas. Oval flanges, with neck threaded. Ovale Grewinde flansche mit Ansatz.				2561	2561								
Bridas roscadas con cuello. Threaded flanges with neck Grewinde flansche mit Ansatz.			2565	2566	2566	2567	2567	2568	2569				
Bridas planas para soldar Flat flange for welding. Flansche, glatt, zum Löten oder Schweißen.			2573	2576									
Bridas con cuello para soldar. Welding neck flanges. Vorschweißflansche.	2630	2630	2631	2632	2633	2634	2635	2636	2637	2638	2628	2629	2627
Bridas locas para tubo rebordeado. Aros lisos. Lapped flanges. Plain collars. Lose Flansche, Vorschweißbördel, glatte Bunde.			2641	2642									
Brida loca y anillo de soldar. Lose flange and ring for welding. Lose Flansche, glatte Bunde.			2652	2653		2655	2656						
Brida loca y anillo con cuello de soldar. Lose flange and ring withneck for welding. Lose Flansche mit Vorschweißbund.						2673							
Bridas con cuello largo para soldar. Long Welding Neck Flanges. Flanschstutzen.													DIN 28115

NEUMIRA

Cara de junta macho y hembra.
Presión nominal de 10 a 160. Medidas de construccion.

Flanges, tongue and groove joint faces.
Rated pressure from 10 to 160. Design sizes.

Feder und Nut.
Nenndrücke 10 bis 160. konstruktionsmaße.

DIN 2512

Medidas en milímetros
Dimensions in mm.
Maße in mm.

Macho: Forma F
Tongue: Shape F
Feder: Form F (Regelfall)

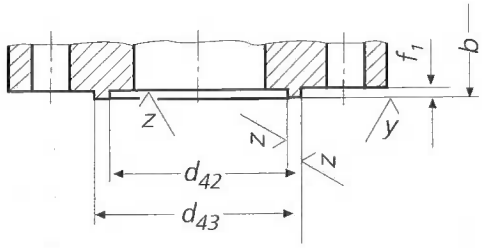

Macho: Forma F A.
Medidas según F.
Tongue: Shape F A.
Dimensions according to F.
Feder: Form F (Sonderfall).
Übrige Maße und Angaben wie Form F.

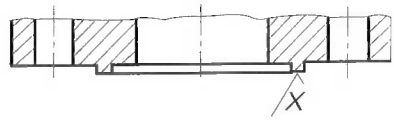

Hembra: Forma N
Groove: Shape N
Nut: Form F (Regelfall)

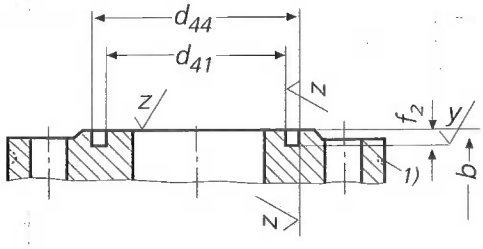

Hembra: Forma N A.
Medidas según N.
Groove: Shape N A.
Dimensions according to N.
Feder: Form N A (Sonderfall).
Übrige Maße und Angaben wie Form N.

$\overset{Z}{\vee}=\sqrt{R_z=160}$ Torneado Turning Gedreht

$\overset{Y}{\vee}=\sqrt{R_z=40}$ Torneado Turning Gedreht

$\overset{X}{\vee}=\sqrt{R_z=16}$ Torneado Turning Gedreht

b= De la norma de bridas.
b= The standard one for the flange.
b= Blattdicke nach Maßnorm.

1) La brida hembra puede ser marcada con una ranura en el borde.
1) The female or groove flanges can be marked, with a lathe groove in the outside.
1) Nutflansche können nach Vereinbarung mit einer auf dem Außenrand umlaufenden Rille gekennzeichnet werden.

NEUMIRA

DIN 2512

Diámetro nominal Rated diametre Nennweite	Macho Tongue Feder			Hembra Groove Nut		
	d_{42} + 0,5 0	d_{43} 0 - 0,5	f_1 + 0,5 0	d_{41} 0 - 0,5	d_{44} + 0,5 0	f_2 + 0,5 0
4/6 *)	20	30		19	31	
8 *)	22	32		21	33	
10	24	34		23	35	
15	29	39		28	40	
20	36	50		35	51	
25	43	57	4	42	58	2,5
32	51	65		50	66	
40	61	75		60	76	
50	73	87		72	88	
65	95	109		94	110	
80	106	120		105	121	
100	129	149		128	150	
125	155	175		154	176	
150	183	203		182	204	
(175)	213	233	4,5	212	234	3
200	239	259		238	260	
250	292	312		291	313	
300	343	363		342	364	
350	395	421		394	422	
400	447	473		446	474	
500	549	575		548	576	
600	649	675	5	648	676	3,5
700	751	777		750	778	
800	856	882		855	883	
900	961	987		960	988	
1000	1062	1092	6	1060	1094	4,5

*) Sólo para la técnica del frío.
*) Only for cold technology.
*) Nur für Flansche der kältetechnik.

NEUMIRA

Cara de junta resalto y rebajo.
Presión nominal de 10 a 100. Medidas de construcción.

Flanges, male and female joint faces.
Rated pressure from 10 to 100. Design sizes.

Vor-und Rücksprung.
Nenndrücke 10 bis 100. konstruktionsmaße.

DIN 2513

Medidas en milímetros
Dimensions in mm.
Maße in mm.

Brida de resalto: Forma V13
Male flange: Shape V 13
Vorsprungflansch: Form V 13

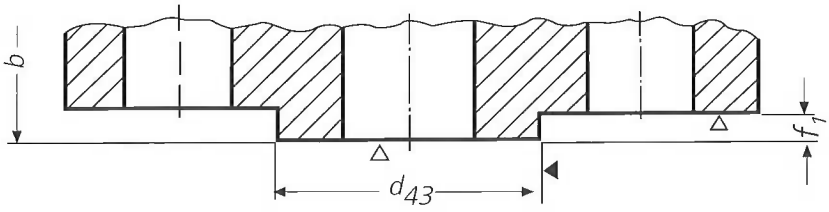

Brida de rebajo - Forma R 13
Female flange - Shape R 13
Rücksprungflansch - Form R 13

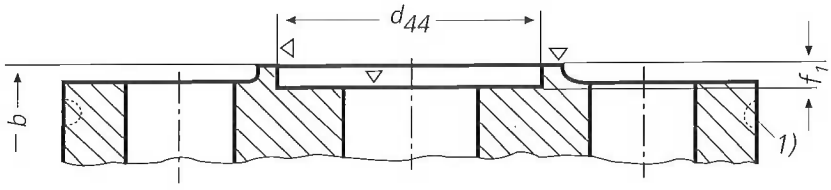

b= De la norma de bridas.
b= The standard one for the flange.
b= Blattdicke nach Maßnorm.

1) Las bridas de rebajo pueden ser marcadas, a petición del cliente con una ranura al borde.
1) The female can be marked, at the costumer's request, with a lathe groove in the outside.
1) Rücksprungflansche könen aut Wunsch des Bestellers mit einer auf dem Außenrand umlaufenden Rille gekennzeichnet werden.

NEUMIRA

DIN 2513

Diámetro nominal Rated Diameter Nennweite	Resalto Male Vorsprung		Rebajo Female Rücksprung	
	d_{43} - 0,5	f_1 + 0,5	d_{44} + 0,5	f_2 - 0,5
10	34	4	35	3
15	39	4	40	3
20	50	4	51	3
25	57	4	58	3
32	65	4	66	3
40	75	4	76	3
50	87	4	88	3
65	109	4	110	3
80	120	4	121	3
100	149	4,5	150	3,5
125	175	4,5	176	3,5
150	203	4,5	204	3,5
(175)	233	4,5	234	3,5
200	259	4,5	260	3,5
250	312	4,5	313	3,5
300	363	4,5	364	3,5
350	421	5	422	4
400	473	5	474	4
500	575	5	576	4
600	675	5	676	4
700	777	5	778	4
800	882	5	883	4
900	987	5	988	4
1000	1091	6	1092	5

NEUMIRA

Cara de junta resalto y rebajo para anillo.
Presión nominal de 10 a 40. Medidas de construcción.

Flanges, groove for rubber seal ring.
Rated pressure from 10 to 40. Design sizes.

Vorsprung mit Eindrehung und Rüksprung.
Nenndrücke 10 bis 40. konstruktionsmaße.

DIN 2514

Medidas en milímetros
Dimensions in mm.
Maße in mm.

Rebajo - Forma R
Male - Shape R
Rücksprung - Form R

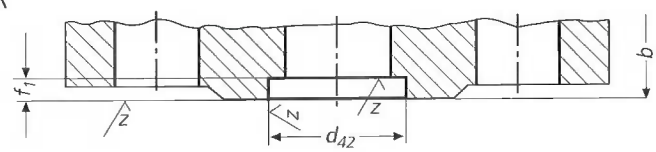

Resalto: Forma V
Female: Shape V
Vorsprung: Form V

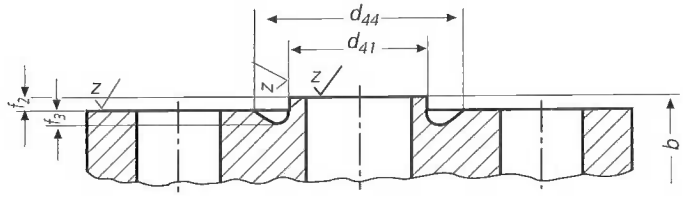

Medida para montaje: b= de la norma de bridas
Dimensions for mounting: b= The standard one for the flange.
Maße beim Zusammenbau: b= Blattdicke nach Maßnorm.

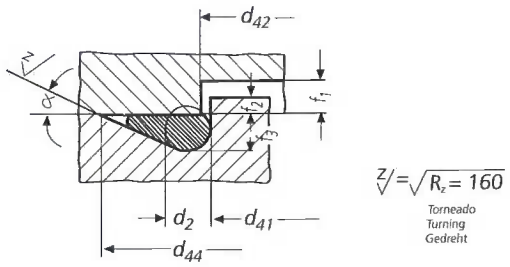

NEUMIRA

DIN 2514

Diametro nominal Rated diametre Nennweite	Resalto Male Vorsprung		Entalladura Groove Eindrehung			Rebajo Female Rücksprung		Anillo Ring Dichtring nach DIN 2693
	d_{41} 0 - 0,5	f_2 + 0,5 0	d_{44} + 0,5 0	f_3 + 0,2 0	α $\approx$	d_{42} + 0,5 0	f_1 + 0,5 0	d_2
10	23		35		64°	24		
15	28		40		64°	29		
20	35		51		41°	36		
25	42		58		41°	43		
32	50	2	66	4	41°	51	3,5	5
40	60		76		41°	61		
50	72		88		41°	73		
65	94		110		41°	95		
80	105		121		41°	106		
100	128		150		32°	129		
125	154		176		32°	155		
150	182		204		32°	183		
(175)	212	2,5	234	4,5	32°	213	4	6
200	238		260		32°	239		
250	291		313		32°	292		
300	342		364		32°	343		
350	394		422		27°	395		
400	446		474		27°	447		
500	548		576		27°	549		
600	648	3	676	5	27°	649	4,5	7
700	750		778		27°	751		
800	855		883		27°	856		
900	960		988		27°	961		
1000	1060		1092		28°	1061		
1200	1260		1292		28°	1262		
1400	1460		1492		28°	1462		
1600	1660		1692		28°	1662		
1800	1860		1892		28°	1862		
2000	2060	4	2092	6	28°	2062	5,5	8
2200	2260		2292		28°	2262		
2400	2460		2492		28°	2462		
2600	2660		2692		28°	2662		
2800	2860		2892		28°	2862		
3000	3060		3092		28°	3062		

NEUMIRA

Bridas de acero: Condiciones técnicas de suministro.

Steel flanges: Technical terms of delivery.

Stahlflansche: Tecnishe Lieferbedingungen.

DIN 2519

Estado de las superficies
Surface condition
Oberflächenbeschaffenheit

~ : { Sin mecanizar / Unmachined / Umbearbeitet

▽ : R_Z = 160
▽▽ : R_Z = 40
▽▽▽ : R_Z = 16

DIN	Borde exterior Outside edge Außenrand	Agujero central Center hole Mittelloch	Superficie de junta Joint surface Dichtfläche	Agujeros de tornillos Bolt holes Schraubenlöcher	Superficie de apoyo de tuerca Nut support surface Mutterauflagefläche
2527	▽	—	▽	Punzonados o taladrados Punched or drilled Gestanzt oder gebohrt	~
2558	Sin mecanizar Un machined Urbearbeitet	Rosa Thread Mit Gewinde	o or ~ oder ▽		
2561 2565 2566 2567			▽		
2568 2569	▽		▽▽▽	Taladrados Drilled Gebohrt	▽
2573 2576		▽	o or ~ oder ▽	Punzonados o taladrados Punched or drilled Gestanzt oder gebohrt	~
2581 2583	Sin mecanizar Un machined Urbearbeitet		▽		
2627 2628 2629	▽		▽▽▽	Taladrados Drilled Gebohrt	▽▽
2630 2631 2632 2633 2634 2635	o or ~ oder ▽	o or ~ oder ▽	▽	Punzonados o taladrados Punched or drilled Gestanzt oder gebohrt	~
2636 2637	▽	▽	▽▽▽	Taladrados Drilled Gebohrt	▽
2638					▽▽
2641 2642			—	Punzonados o taladrados Punched or drilled Gestanzt oder gebohrt	~
2652 2653	Aros Rings Bunde ~ o or oder ▽	Aros Rings Bunde ▽	Aros Rings Bunde ▽		
2655 2656	Bridas Flanges Flansche ▽	Bridas Flanges Flansche ▽	Bridas Flanges Flansche —		
2667 2668 2669	Aros Rings Bunde ▽ (▽▽) Bridas Flanges Flansche ▽	Aros Rings Bunde ▽ Bridas Flanges Flansche ▽ (▽▽)	Aros Rings Bunde ▽▽▽ Bridas Flanges Flansche —	Taladros Drilled Gebohrt	▽▽
2673	Aros Rings Bunde ~ o or oder ▽ Bridas Flanges Flansche ▽	Aros Rings Bunde ~ o or oder ▽ Bridas Flanges Flansche ▽	Aros Rings Bunde ▽ Bridas Flanges Flansche —	Punzonados o taladrados Punched or drilled Gestanzt oder gebohrt	~

NEUMIRA

Tolerancias dimensionales en mm.
Dimensional tolerances in mm.
Zulässige Maßabweichungen in mm.

DIN 2519

Medidas Measurements Maß	Dimensiones Dimensions Abmessungsbereich	Ejecución/Finishing Ausfürung		
		Mecanizada Machined Bearbeitet		Sin mecanizar Unmachined Unbearbeitet
Diametro exterior D Outside Diameter D Außrendurchmeser D	Hasta 200 mm../ Up to 200 mm../ Bis 200 mm.	±1		±2
	Más de 200 a 300 mm../ Above 200 to 300 mm. über 200 bis 300 mm.	±1,5		±2
	Más de 300 a 400 mm../ Above 300 to 400 mm. über 300 bis 400 mm.	±2		±3
	Más de 400 mm../ Above 400 mm../ über 400 mm.	±2		±5
Agujero central Central hole Mittelloch		Las demás / the rest/ Außer Vorscheißflansche	bridas con cuello para soldar/ weldneck flanges/ Vorschweißflansche	
	Hasta 100 mm../ Up to 100 mm../ Bis 100 mm.	+0,5	-1,0	
	Más de 100 a 400 mm../ Above 100 to 400 mm. über 100 bis 400 mm.	+1	-1,5	
	Más de 400 mm./ Above 400 mm./ über 400 mm	+1,5	-2,0	
Espesor de la brida b Flange thickness b Flanschdicke b	Hasta 10 mm../ Up to 10 mm../ Bis 10 mm.	Ambas superficies/both surfaces/ beide Flächen ±0,5	Una superficie/ one surfaces eine Flächen ±1	+1,5 - 1
	Más de 10 hasta 20 mm../ Above 10 to 20 mm. über 10 bis 20 mm.	±0,8	±1,3	+2 - 1,5
	Más de 20 hasta 30 mm../ Above 20 to 30 mm. über 20 bis 30 mm.	±1	±1,5	+3 - 2
	Más de 30 hasta 50 mm../ Above 30 to 50 mm. über 30 bis 50 mm.	±1	±1,5	+4 - 3
	Más de 50 mm../ Above 50 mm../ über 50 mm.	±1,5	±2	+5 - 4
Altura h_1 Height h_1 Flanschhöle h_1	Hasta NW 80 / Up to NW 80 / bis NW 80	±1,5		
	Más de NW 80 hasta NW 250. Above NW 80 to NW 250. über NW 80 bis bis NW 250.	±2		
	Mas de NW 250 / Above NW 250 / über NW 250.	±3		
Espesor del cuello s Neck thickness s Ansaltzdicke s	Hasta NW 100 / Up to NW 100 / bis NW 100.	+1,0		+1,5
	Más de NW 100 hasta NW 400. Above NW100 to NW 400. über NW 100 bis bis NW 400.	+1,5		+2.0
	Mas de NW 400 / Above NW 400 / über NW 400.	+2,0		+2,5
Diámetro del resalto d_4 Tongue diameter d_4 Dichtleisten-durchmesser d_4	Hasta NW 80 / Up to NW 80 / bis NW 80.	-1		
	Más de NW 80 hasta NW 300. Above NW 80 to NW 300. über NW 80 bis NW 300.	-2		
	Mas de NW 300 / Above NW 300 / über NW 300.	-3		
Diámetro entre centros de orificios k Diámeter betwen hole centers k Lockreis-durchmesser k	Para juntas de forma se ha garantizar la concentricidad del círculo de orificios y del agujero central. Las tolerancias para el diámetro del círculo de orificios, distancia entre orificios y diámetro de orificios de tornillos, vienen dadas por la diferencia entre el diámetro del tornillo roscado y el orificio. For shaped joints, the concentricity of the circles and the center hole must be guaranteed. The tolerances for the diameter of the hole circle, distance between holes and bolt-hole diameter by the difference between the threaded bolt diameter and the hole. Bei formschlüssigen Dichtungen muß die Konzentrizität bon Lochkreis und Mittelloch gewährleistet sein. Die zulässigen Maßabweichungen für Lochkreisdurchmesser, Lochabstand und Schraubenlochdurchmesser werden durch den Spielraum zwischen Schraubenbolzen und Schraubenlochdurchmesser begrenzt.			

NEUMIRA

Bridas: Forma de las caras de junta.

Flanges: Joint face shape.

Flansche: Formen der Dichtflächen.

DIN 2526

Bridas sin resalto.
Flange with flat face.
Flansche ohne Dichtleiste.

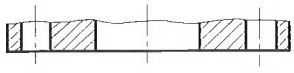

Forma A: sin requisitos.
Shape A: without requirements.
Form A: Ditchtfläche ohne Anforderung.

Forma B: Con Rz = 160
(torneada no más fina que 40 µ)
Shape B: with Rz 160
(turning no finer than 40 µ)
Form B: Ditchtläche R_Z = 160, gedreht
(nicht feiner als 40 µ m)

Bridas con resalto.
Flange with raised face.
Flansche mit Dichtleiste.

Forma C: cara torneada con Rz = 160
(no más fina que 40 u)
Shape C: turning face Rz = 160
(no finer than 40 µ)
Form C: Dichtleiste Rz = 160
(nicht feiner als 40 µm), gedreht

Forma D: cara torneada con Rz = 40
Shape D: turning face Rz = 40
Form D: Dichtleiste Rz = 40, gedreht

Forma E: cara torneada con Rz = 16
Shape E: turning face Rz = 40
Form E: Dichtleiste Rz = 16, gedreht

Bridas con junta encajada
Flanges male-female and tongue-groove
Flansche mit formschüssiger Dichtung

Forma F: macho según DIN 2512
Shape F: tongue according to DIN 2512
Form F: Feder Nach DIN 2512

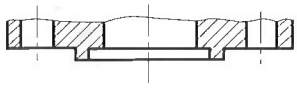

Forma V 14: resalto según DIN 2514
Shape V 14: male according to DIN 2514
Form V 14: Vorsprung nach DIN 2514

Forma N: hembra según DIN 2512
Shape N: groove acoording to DIN 2512
Form N: Nut nach DIN 2512

Forma R 14: rebajo según DIN 2514
Shape R 14: female according to DIN 2514
Form R 14: Rücksprung nach DIN 2514

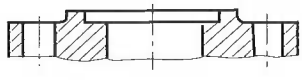

NEUMIRA

DIN 2526

Forma V 13: Resalto según DIN 2513.
Shape V 13: male according to DIN 2513.
Form V 13: Vorsprung nach DIN 2513.

Forma R 13: Rebajo según DIN 2513.
Shape R 13 : Female acording to DIN 2513.
Form R 13: Rücksprung nach DIN 2513.

Forma M: Chaflán para junta de membrana soldada DIN 2695.
Shape M : Groove for joint according to DIN 2695.
Form M: Abschrägung für Membran-Schweißdichtung nach DIN 2695.

Forma L: Entalladura para junta lenticular DIN 2696.
Shape L : Groove for joint according to DIN 2696.
Form L: Eindrehung für Linsendichtung nach DIN 2696.

Forma V 17: Resalto según DIN 2517 (para junta de tubo contra tubo).
Shape V 17 : Female according to DIN 2517.
Form V 17: Vorsprung nach DIN 2517.

Forma R 17: Rebajo según DIN 2517 (para junta de tubo contra tubo).
Shape R 17 : Female according to DIN 2517.
Form R 17: Rücksprung nach DIN 2517.

NEUMIRA

DIN 2559

Bridas : Chaflan del cuello para soldadura.
Flanges: Welding ends of the neck.
Flansche: Schweißnahtvorbereitung

Referencia Reference Kennzahl	Espesor Thickness Wanddike s	Denominación Denomination Benennung	Símbolo Symbol Sinnbild	Forma del chaflán corte Shape of the welding ends section Fugenformen Schnitt	Medidas/Dimensions/Maße α Grados Grades Grad ≈	ß	Separación Separation Stegabstand b	Altura Height Stegh öhe c	Altura Height Flankenhöhe h	Proceso de soldadura Process of welding Schweißverfahren Wurzellage	Weitere lagen
1	hasta 3 just 3 bis 3	I-costura I-Joint I-Naht		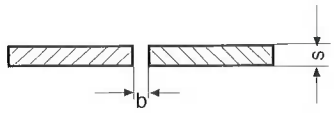	—	—	o a 3 0 to 3 0 bis 3	—	—	SG, G	—
21	hasta 16 just 16 bis 16	V-costura V-Joint V-Naht		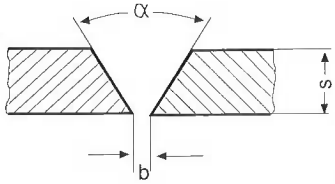	40 a 60 para SG, 60 para E y G 40 a 60 for SG, 60 for E and G 40 bis 60 für SG, 60 für E und G	—	0 a 3 0 to 3 0 bis 3	—	—	E, SG, G	E. SG, G para s=10 E. SG, G for s=10 E. SG, G bis s=10
22	hasta 16 just16 bis 16	V-costura V-Joint V-Naht		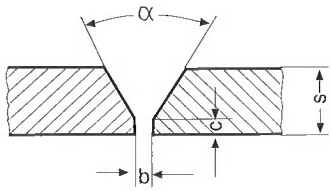	40 a 60 para SG, 60 para E y G 40 a 60 for SG, 60 for E and G 40 bis 60 für SG, 60 für E und G	—	0 a 4 0 to 4 0 bis 4	a 2 to 2 bis 2	—		
3	más de 12 more than 12 über 12	U-costura U-Joint U-Naht		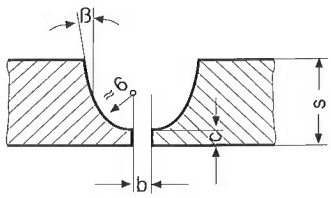	—	8	0 a 3 0 to 3 0 bis 3	a 2 to 2 bis 2	—		E, SG
4	más de 12 more than 12 über 12	U-costura sobre V-raiz U-Joint sobre V-root U-Naht auf V-wurzel		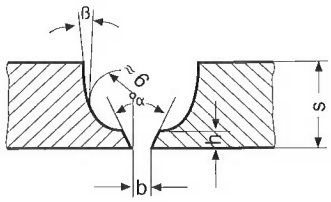	60	8	0 a 3 0 to 3 0 bis 3	—	≈ 4		

Bridas ciegas
Presión nominal de 6 a 100.

Blind Flanges.
Rated pressure from 6 to 100.

Blind flansche.
Nenndruck 6 bis 100.

Medidas en milímetros
Dimensions in mm.
Maße in mm.

DIN 2527

Para presión nominal de 6 hasta 40
For rated pressure from 6 to 40
Für Nenndruck 6 bis 40

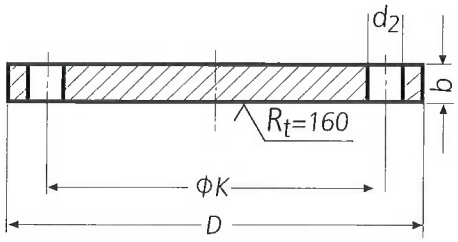

Forma B
Shape B
Form B

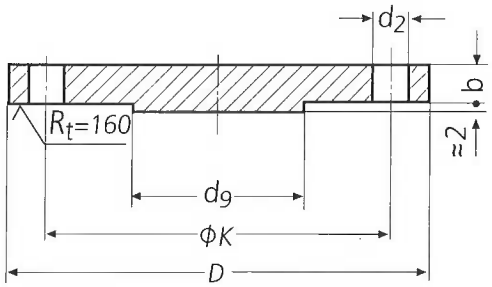

Forma T (Mayores de DN 65)
Shape T (Bigger to DN 65)
Form T (ab NW 65)

Para presión nominal de 64 y 100
For rated pressure 64 und 100
Für Nenndruck 64 und 100

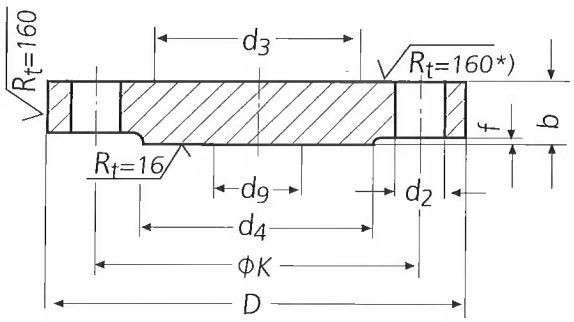

Forma E
Shape E
Form E

*) La superficie de diámentro d_3 y d_9 puede ir en bruto.
*) The diametre surface d_3 and d_9 can be rough.
*) R_t= 160 gilt nur für die kreisringfläche D-d_3.

NEUMIRA

DIN 2527

Presión nominal 6 / Rated pressure 6 / Nenndruck 6.

Diámetro nominal Rated diametre Nennweite	Brida Flange Flansch			d_9 max.	Tornillos Screws schrauben			Peso de una brida Weight of a flange Gewicht eines Flansches (7,85 Kg/dm³)	
	D	b	k		Número Number Anzahl	Rosca Thread Gewinde	d_2	Forma B Shape B Form B Kg ≈	Forma T Shape T Form T Kg ≈
10	75	12	50		4	M 10	11	0,38	
15	80	12	55					0,44	
20	90	14	65					0,65	
25	100	14	75					0,82	
32	120	14	90			M 12	14	1,17	
40	130	14	100					1,39	
50	140	14	110					1,62	
65	160	14	130	55				2,44	2,48
80	190	16	150	70		M 16	18	3,43	3,49
100	210	16	170	90				4,76	4,86
125	240	18	200	115	**8**			6,11	6,28
150	265	18	225	140				7,51	7,75
(175)	295	20	255	165				10,4	10,7
200	320	20	280	190				12,3	12,7
250	375	22	335	235	**12**			18,3	19,0
300	440	22	395	285		M 20	22	25,3	26,3
350	490	22	445	330				31,6	32,9
400	540	22	495	380	16			38,4	40,2
500	645	24	600	475	20			60,4	63,2

Presión nominal 10 / Rated pressure 10 / Nenndruck 10.

Diámetro nominal Rated diametre Nennweite	Brida Flange Flansch			d_9 max.	Tornillos Screws schrauben			Peso de una brida Weight of a flange Gewicht eines Flansches (7,85 Kg/dm³)	
	D	b	k		Número Number Anzahl	Rosca Thread Gewinde	d_2	Forma B Shape B Form B Kg ≈	Forma T Shape T Form T Kg ≈
10 a 175 10 to 175 10 bis 175	Véase presión nominal 16 See rated pressure 16 Für Nennweten 10 bis 175 sind Blindflansche des Nenndruckes 16 zu verwenden								
200	340	24	295	190	8	M 20	22	16,5	16,9,
250	395	26	350	235	12			24,0	24,7
300	445	26	400	285				30,9	31,9
350	505	26	460	330	16			40,6	41,9
400	565	26	515	380		M 24	26	49,4	51,2
500	670	28	620	475	20			75,0	77,8

NEUMIRA

DIN 2527

Presión nominal 16 / Rated pressure 16 / Nenndruck 16

Diámetro nominal Rated diametre Nennweite	Brida Flange Flansch			d_9 max.	Tornillos Screws schrauben			Peso de una brida Weight of a flange Gewicht eines Flansches (7,85 Kg/dm³)	
	D	b	k		Número Number Anzahl	Rosca Thread Gewinde	d_2	Forma B Shape B Form B Kg ≈	Forma T Shape T Form T Kg ≈
10	90	14	60		4	M 12	14	0,63	
15	95	14	65					0,72	
20	105	16	75					1,01	
25	115	16	85					1,23	
32	140	16	100			M 16	18	1,80	
40	150	16	110					2,09	
50	165	18	125					2,88	
65	185	18	145	55				3,66	3,70
80	200	20	160	70	8			4,77	4,83
100	220	20	180	90				5,65	5,75
125	250	22	210	115				8,42	8,59
150	285	22	240	140		M 20	22	10,4	10,6
(175)	315	24	270	165				14,0	14,3
200	340	24	295	190	12			16,1	16,5
250	405	26	355	235		M 24	26	24,9	25,6
300	460	28	410	285				35,1	36,1
350	520	30	470	330				47,8	49,1
400	580	32	525	380	16	M 27	30	63,5	65,3
500	715	36	650	475	20	M 30	33	102	105

Presión nominal 25 / Rated pressure 25/ Nenndruck 25

Diámetro nominal Rated diametre Nennweite	Brida Flange Flansch			d_9 max.	Tornillos Screws schrauben			Peso de una brida Weight of a flange Gewicht eines Flansches (7,85 Kg/dm³)	
	D	b	k		Número Number Anzahl	Rosca Thread Gewinde	d_2	Forma B Shape B Form B Kg ≈	Forma T Shape T Form T Kg ≈
10 a 150 10 to 150 10 bis 150	Véase presión nominal 40. See rated pressure 40. Für Nennweten 10 bis 150 sind Blindflansche des Nenndruckes 40 zu verwenden.								
(175)	330	28	280	165	12	M 24	26	17,3	17,6
200	360	30	310	190				22,3	22,7
250	425	32	370	237		M 27	30	33,5	34,5
300	485	34	430	285	16			46,3	47,3
350	555	38	490	332		M 30	33	68,0	69,3
400	620	40	550	380		M 33	36	89,7	91,5
500	730	45	660	475	20			138	141

NEUMIRA

DIN 2527

Presión nominal 40 / Rated pressure 40 / Nenndruck 40.

Diámetro nominal Rated diametre Nennweite	Brida Flange Flansch			d_9 max.	Tornillos Screws Schrauben			Peso de una brida Weight of a flange Gewicht eines Flansches (7,85 Kg/dm³)	
	D	b	k		Número Number Anzahl	Rosca Thread Gewinde	d_2	Forma B Shape B Form B Kg ≈	Forma T Shape T Form T Kg ≈
10	90	16	60		4	M 12	14	0,72	
15	95	16	65					0,81	
20	105	18	75					1,24	
25	115	18	85					1,38	
32	140	18	100			M 16	18	2,03	
40	150	18	110					2,35	
50	165	20	125					3,20	
65	185	22	145	55	8			4,29	4,33
80	200	24	160	70				5,88	5,94
100	235	24	190	90		M 20	22	7,54	7,64
125	270	26	220	115		M 24	26	10,8	11,0
150	300	28	250	140				14,5	14,7
(175)	350	32	295	165	12	M 27	30	22,1	22,4
200	375	34	320	190				27,2	27,6
250	450	38	385	235		M 30	33	43,8	44,5
300	515	42	450	285	16			63,3	64,3
350	580	46	510	330		M 33	36	89,5	90,8
400	660	50	585	380		M 36	39	127	129
500	755	56	670	475	20	M 39	42	172	175

Presión nominal 64 / Rated pressure 64/ Nenndruck 64.

Diámetro nominal Rated diametre Nennweite	Brida Flange Flansch						Tornillos Screws Schrauben				Peso de una brida Weight of a flange Gewicht eines Flansches (7,85 Kg/dm³) Kg ≈
	D	b	k	d_3	d_4	d_9	f	Número Number Anzahl	Rosca Thread Gewinde	d_2	
10 a 40 10 to 40 10 bis 40	Véase presión nominal 100. See rated pressure 100. Für Nennweten 10 bis 40 sind Blindflansche des Nenndruckes 100 zu verwenden.										
50	180	26	135	82	102	–	3	4	M 20	22	4,51
65	205	26	160	98	122	45	3	8	M 20	22	5,71
80	215	28	170	112	138	60	3	8	M 20	22	6,92
100	250	30	200	138	162	80	3	8	M 24	26	10,1
125	295	34	240	168	188	105	3	8	M 27	30	16,0
150	345	36	280	202	218	130	3	8	M 30	33	23,5
(175)	375	40	310	228	260	155	3	12	M 30	33	30,8
200	415	42	345	256	285	180	3	12	M 33	36	39,7
250	470	46	400	316	345	220	3	12	M 33	36	57,4
300	530	52	460	372	410	270	4	16	M 33	36	81,0
350	600	56	525	420	465	310	4	16	M 36	39	114
400	670	60	585	475	535	360	4	16	M 39	42	153

NEUMIRA

DIN 2527

Presión nominal 100 / Rated pressure 100 / Nenndruck 100.

Diámetro nominal Rated diametre Nennweite	Brida Flange Flansch							Tornillos Screws Schrauben			Peso de una brida Weight of a flange Gewicht eines Flansches (7,85 Kg/dm³) Kg ≈
	D	b	k	d_3	d_4	d_9	f	Número Number Anzahl	Rosca Thread Gewinde	d_2	
10	100	20	70	32	40	-	2	4	M 12	14	1,00
15	105	20	75	34	45	-	2	4	M 12	14	1,22
25	140	24	100	52	68	-	2	4	M 16	18	2,65
32	155	24	110	62	78	-	2	4	M 20	22	3,24
40	170	26	125	70	88	-	3	4	M 20	22	4,09
50	195	28	145	90	102	-	3	4	M 24	26	5,84
65	220	30	170	108	122	45	3	8	M 24	26	8,03
80	230	32	180	120	138	60	3	8	M 24	26	9,43
100	265	36	210	150	162	80	3	8	M 27	30	14,3
125	315	40	250	180	188	105	3	8	M 30	33	22,6
150	355	44	290	210	218	130	3	12	M 30	33	31,8
(175)	385	48	320	245	260	155	3	12	M 30	33	41,3
200	430	52	360	278	285	180	3	12	M 33	36	56,1
250	505	60	430	340	345	210	3	12	M 36	39	89,6
300	585	68	500	400	410	260	4	16	M 39	42	119
350	655	74	560	460	465	300	4	16	M 45	48	175

EJEMPLOS DE APLICACION
APLICATIONS EXEMPLES
ANWENDUNGSBEISPIELE

Forma B
Shape B
Form B

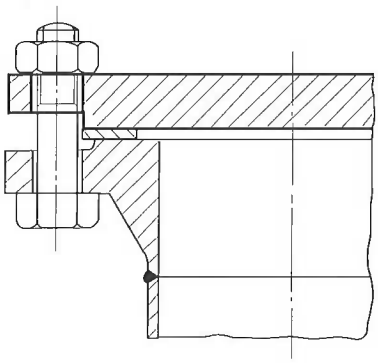

Forma T
Shape T
Form T

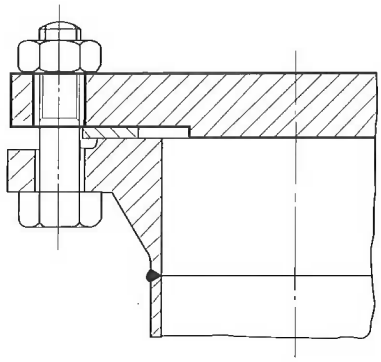

Forma E
Shape E
Form E

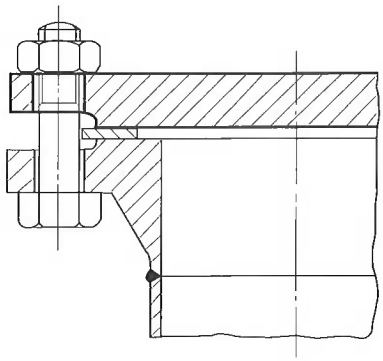

NEUMIRA

Bridas ovaladas planas roscadas - Presión nominal 6.

Oval plane threaded flanges - Rated pressure 6.

Ovale Gremindeflansche, glatt - Nenndruck 6.

DIN 2558

Medidas en milímetros
Dimensions in mm.
Maße in mm.

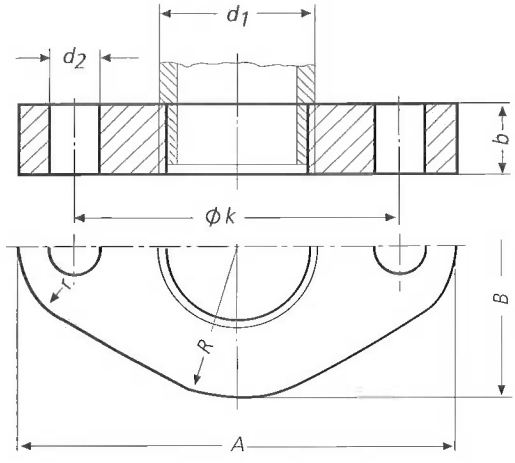

Forma A
Cara de junta sin exigencias

Shape A
Joint face without requirements

Form A
Dichtfläche ohne Anforderung

Forma B
Cara de junta R_z= 160 torneado

Shape B
Joint face R_z= 160 turning

Form B
Dichtfläche R_z= 160, gedreht

Diámetro nominal / Rated diametre / Nennweite	Brida / Flange / Flansch								Tornillos / Screws / Schrauben		Peso por brida / Weight of a flange / Gewicht eines Flansches (7,85 Kg/dm³) Kg ≈
	d_1 ≈	Rosca Thread Whitworth-Rohrgewinde DIN 2999	A	B	b	k	R	r	Rosca Thread Gewinde	d_2	
6	10,2	R 1/8	64	32	12	40	16	10	M 10	11	0,119
8	13,5	R 1/4	72	36	12	45	18	11	M 10	11	0,147
10	17,2	R 3/8	75	40	12	50	20	12	M 10	11	0,165
15	21,3	R 1/2	80	45	12	55	22,5	13	M 10	11	0,194
20	26,9	R 3/4	90	64	14	65	32	18	M 10	11	0,373
25	33,7	R 1	100	72	14	75	36	20	M 10	11	0,455
32	42,4	R 1 1/4	118	85	16	95	42,5	22	M 12	14	0,675
40	48,3	R 1 1/2	132	95	16	100	47,5	25	M 12	14	0,850
50	60,3	R 2	140	100	16	110	50	28	M 12	14	0,882
65	76,1	R 2 1/2	160	118	16	130	59	32	M 12	14	1,10
80	88,9	R 3	190	140	18	150	70	38	M 16	18	1,76
100	114,3	R 4	210	160	18	170	80	42	M 16	18	1,89

NEUMIRA

Bridas ovaladas con cuello roscadas - Presión nominal 10 y 16

Oval flanges, with neck threaded - Rated pressure 10 und 16

Ovale Gremindeflansche mit Ansatz - Nenndruck 10 und 16

DIN 2561

Medidas en milímetros
Dimensions in mm.
Maße in mm.

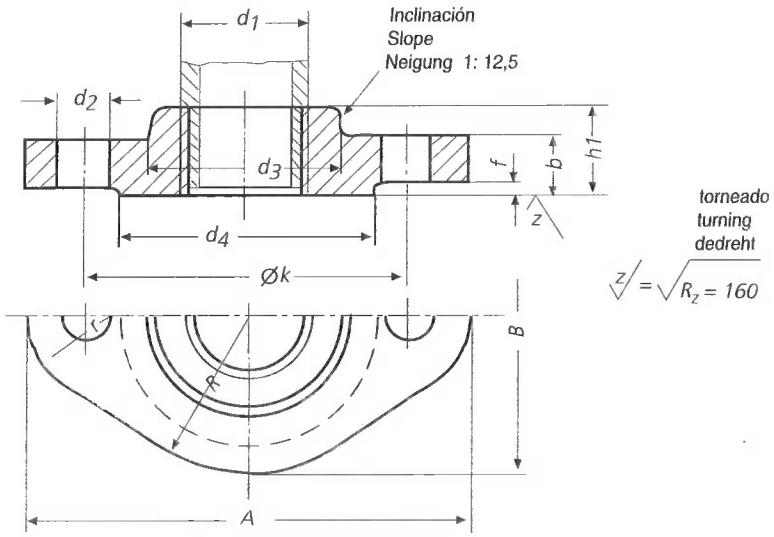

Diámetro nominal Rated diametre Nennweite	d_1 ≈	Brida Flange Flansch								Cuello Neck Ansatz	Resalto Raised face Dichtleiste		Tornillos Screws schrauben		Peso por brida Weight of a flange Gewicht eines Flansches (7,85 Kg/dm³) Kg ≈
		Rosca Thread Whitworth-Rohrgewinde DIN 2999	A	B	b	k	R	r	h_1	d_3	d_4	f	Rosca Thread Gewinde	d_2	
6	10,2	R 1/8	75	40	12	50	20	12	18	20	32	2	M 10	11	0,172
8	13,5	R 1/4	80	45	12	55	22,5	13	18	25	38	2	M 10	11	0,210
10	17,2	R 3/8	90	50	14	60	25	15	20	30	40	2	M 12	14	0,295
15	21,3	R 1/2	100	56	14	65	28	16	20	35	45	2	M 12	14	0,365
20	26,9	R 3/4	105	75	16	75	37,5	21	24	45	58	2	M 12	14	0,622
25	33,7	R 1	118	85	16	85	42,5	22	24	52	68	2	M 12	14	0,777
32	42,4	R 1 1/4	140	100	16	100	50	28	26	60	78	2	M 16	18	1,07
40	48,3	R 1 1/2	150	112	16	110	56	30	26	70	88	3	M 16	18	1,26

NEUMIRA

Bridas roscadas con cuello - Presión nominal 6.

Threaded flanges with neck - Rated pressure 6.

Gewinde flänsche mit Ansatz - Nenndruck 6.

DIN 2565

Medidas en milímetros
Dimensions in mm.
Maße in mm.

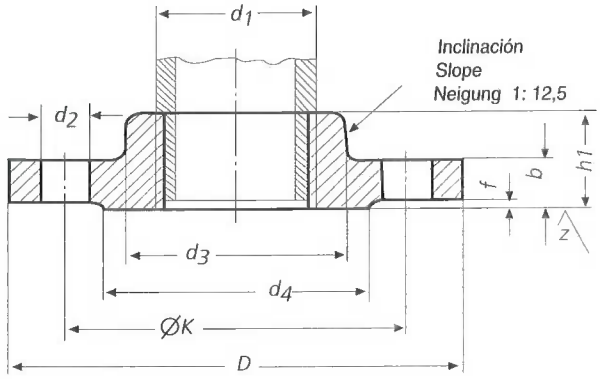

torneado
turning
dedreht

$\sqrt{z} = \sqrt{R_z = 160}$

Diámetro nominal Rated diametre Nennweite	d_1 ≈	Brida Flange Flansch					Cuello Neck Ansatz	Resalto Raised face Dichtleiste		Tornillos Screws Schrauben			Peso por brida Weight of a flange Gewicht eines Flansches (7,85 Kg/dm³) Kg ≈
		Rosca Thread Whitworth-Rohrgewinde DIN 2999	D	b	k	h_1	d_3	d_4	f	Número N.º Anzahl	Rosca Thread Gewinde	d_2	
6	10,2	R 1/8	65	10	40	18	18	25	2	4	M 10	11	0,190
8	13,5	R 1/4	70	10	45	18	22	30	2	4	M 10	11	0,227
10	17,2	R 3/8	75	12	50	20	25	35	2	4	M 10	11	0,323
15	21,3	R 1/2	80	12	55	20	30	40	2	4	M 10	11	0,373
20	26,9	R 3/4	90	14	65	24	40	50	2	4	M 10	11	0,590
25	33,7	R 1	100	14	75	24	50	60	2	4	M 10	11	0,743
32	42,4	R 1 1/4	120	14	90	26	60	70	2	4	M 12	14	1,05
40	48,3	R 1 1/2	130	14	100	26	70	80	3	4	M 12	14	1,20
50	60,3	R 2	140	14	110	28	80	090	3	4	M 12	14	1,37
65	76,1	R 2 1/2	160	14	130	32	100	110	3	4	M 12	14	1,92
80	88,9	R 3	190	16	150	34	110	128	3	4	M 16	18	2,82
100	114,3	R 4	210	16	170	38	130	148	3	4	M 16	18	3,19
125	139,7	R 5	240	18	200	40	160	178	3	8	M 16	18	4,47
150	165,1	R 6	265	18	225	44	185	202	3	8	M 16	18	5,30

NEUMIRA

Bridas roscadas con cuello - Presión nominal 10 y 16.

Threaded flanges with neck - Rated pressure 10 and 16.

Gewinde flänsche mit Ansatz - Nenndruck 10 und 16.

DIN 2566

Medidas en milímetros
Dimensions in mm.
Maße in mm.

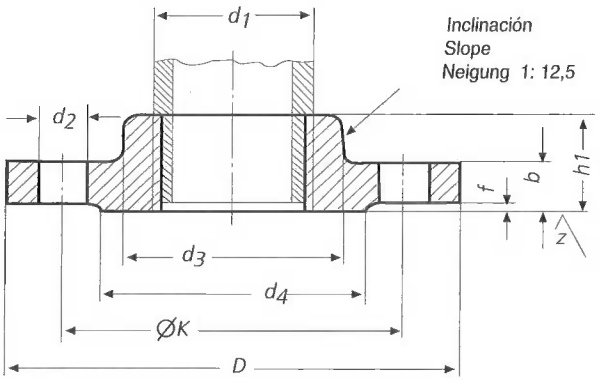

torneado
turning
dedreht

$\sqrt{z} = \sqrt{R_z = 160}$

Diámetro nominal Rated diametre Nennweite	d_1 ≈	Brida Flange Flansch					Cuello Neck Ansatz	Resalto Raised face Dichtleiste		Tornillos Screws Schrauben			Peso por brida Weight of a flange Gewicht eines Flansches (7,85 Kg/dm³) Kg ≈
		Rosca Thread Whitworth-Rohrgewinde DIN 2999	D	b	k	h_1	d_3	d_4	f	Número N.º Anzahl	Rosca Thread Gewinde	d_2	
6	10,2	R 1/8	75	12	50	18	20	32	2	4	M 10	11	0,326
8	13,5	R 1/4	80	12	55	18	25	38	2	4	M 10	11	0,380
10	17,2	R 3/8	90	14	60	20	30	40	2	4	M 12	14	0,544
15	21,3	R 1/2	95	14	65	20	35	45	2	4	M 12	14	0,613
20	26,9	R 3/4	105	16	75	24	45	58	2	4	M 12	14	0,910
25	33,7	R 1	115	16	85	24	52	68	2	4	M 12	14	1,10
32	42,4	R 1 1/4	140	16	100	26	60	78	2	4	M 16	18	1,60
40	48,3	R 1 1/2	150	16	110	26	70	88	3	4	M 16	18	1,78
50	60,3	R 2	165	18	125	28	85	102	3	4	M 16	18	2,43
65	76,1	R 2 1/2	185	18	145	32	105	122	3	4	M 16	18	3,18
80	88,9	R 3	200	20	160	34	118	138	3	8	M 16	18	4,12
100	114,3	R 4	220	20	180	38	140	158	3	8	M 16	18	4,47
125	139,7	R 5	250	22	210	40	168	188	3	8	M 16	18	6,13
150	165,1	R 6	285	22	240	44	195	212	3	8	M 20	22	7,92

NEUMIRA

Bridas roscadas con cuello - Presión nominal 25 y 40.

Threaded flanges with neck - Rated pressure 25 and 40.

Gewinde flänsche mit Ansatz - Nenndruck 25 und 40.

DIN 2567

Medidas en milímetros
Dimensions in mm.
Maße in mm.

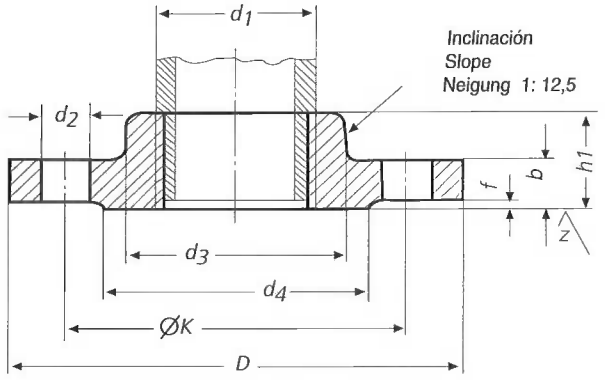

torneado
turning
dedreht

$\sqrt{z} = \sqrt{R_z = 160}$

Diámetro nominal Rated diametre Nennweite	d_1 ≈	Brida Flange Flansch					Cuello Neck Ansatz	Resalto Raised face Ditchtleiste		Tornillos Screws Schrauben			Peso por brida Weight of a flange Gewicht eines Flansches (7,85 Kg/dm³) Kg ≈
		Rosca Thread Whitworth-Rohrgewinde DIN 2999	D	b	k	h_1	d_3	d_4	f	Número N.º Anzahl	Rosca Thread Gewinde	d_2	
6	10,2	R 1/8	75	14	50	20	20	32	2	4	M 10	11	0,388
8	13,5	R 1/4	80	14	55	20	25	38	2	4	M 10	11	0,450
10	17,2	R 3/8	90	16	60	22	30	40	2	4	M 12	14	0,630
15	21,3	R 1/2	95	16	65	22	35	45	2	4	M 12	14	0,710
20	26,9	R 3/4	105	18	75	26	45	58	2	4	M 12	14	1,03
25	33,7	R 1	115	18	85	28	52	68	2	4	M 12	14	1,28
32	42,4	R 1 1/4	140	18	100	30	60	78	2	4	M 16	18	1,87
40	48,3	R 1 1/2	150	18	110	32	70	88	3	4	M 16	18	2,14
50	60,3	R 2	165	20	125	34	85	102	3	4	M 16	18	2,85
65	76,1	R 2 1/2	185	22	145	38	105	122	3	8	M 16	18	3,85
80	88,9	R 3	200	24	160	40	118	138	3	8	M 16	18	4,80
100	114,3	R 4	235	24	190	44	145	162	3	8	M 20	22	6,43
125	139,7	R 5	270	26	220	48	170	188	3	8	M 24	26	8,77
150	165,1	R 6	300	28	250	52	200	218	3	8	M 24	26	10,5

NEUMIRA

Bridas roscadas con cuello - Presión nominal 64 y 100.
Threaded flanges with neck - Rated pressure 64 and 100.
Gewinde flänsche mit Ansatz - Nenndruck 64 und 100.

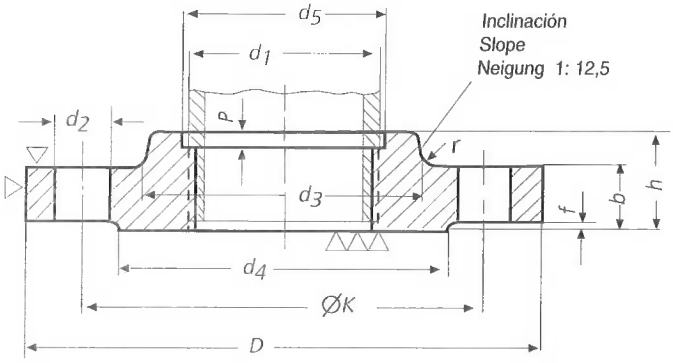

Medidas en milímetros./ Dimensions in mm./ Maße in mm.

DIN 2568

Presión nominal 64 / Rated pressure 64 / Nenndruck 64

Diámetro nominal / Rated diametre / Nennweite	d_1 ≈	Brida / Flange / Flansch					Cuello / Neck / Ansatz				Resalto / Raised face / Dichtleiste		Tornillos / Screws / Schrauben			Peso por brida / Weight of a flange / Gewicht eines Flansches (7,85 Kg/dm³) Kg ≈
		Rosca / Thread / Whitworth-Rohrgewinde DIN 2999	D	b	k	h	d_3	d_5	p	r	d_4	f	Número N.º Anzahl	Rosca / Thread / Gewinde	d_2	
10 a 40 / 10 to 40 / 10 bis 40	Véase DIN 2569 / See DIN 2569 / Nennweiten 10 bis 40 siehe DIN 2569															
50	60,3	R 2	180	26	135	36	90	61	7	3	108	3	4	M 20	22	4,29
65	76,1	R 2 1/2	205	26	160	40	112	77	7	3	132	3	8	M 20	22	5,48
80	88,9	R 3	215	28	170	44	125	90	7	3	142	3	8	M 20	22	6,42
100	114,3	R 4	250	30	200	52	152	116	7	3	170	3	8	M 24	26	9,25
125	139,7	R 5	295	34	240	56	185	141	7	3	205	3	8	M 27	30	14,4
150	165,1	R 6	345	36	280	60	215	167	7	3	240	3	8	M 30	33	20,7

DIN 2569

Presión nominal 100 / Rated pressure 100 / Nenndruck 100

Diámetro nominal / Rated diametre / Nennweite	d_1 ≈	Brida / Flange / Flansch					Cuello / Neck / Ansatz				Resalto / Raised face / Dichtleiste		Tornillos / Screws / Schrauben			Peso por brida / Weight of a flange / Gewicht eines Flansches (7,85 Kg/dm³) Kg ≈
		Rosca / Thread / Whitworth-Rohrgewinde DIN 2999	D	b	k	h	d_3	d_5	p	r	d_4	f	Número N.º Anzahl	Rosca / Thread / Gewinde	d_2	
10	17,2	R 3/8	100	20	70	28	40	18	4	2	50	2	4	M 12	14	1,08
15	21,3	R 1/2	105	20	75	28	43	22	6	2	55	2	4	M 12	14	1,19
20	26,9	R 3/4	130	22	90	30	52	27,5	7	2	68	2	4	M 16	18	2,00
25	33,7	R 1	140	24	100	32	60	34,5	7	3	78	2	4	M 16	18	2,54
32	42,4	R 1 1/4	155	24	110	32	68	43	7	3	85	2	4	M 20	22	2,99
40	48,3	R 1 1/2	170	26	125	34	80	49	7	3	98	3	4	M 20	22	3,87
50	60,3	R 2	195	28	145	36	95	61	7	3	115	3	4	M 24	26	5,42
65	76,1	R 2 1/2	220	30	170	40	118	77	7	3	140	3	8	M 24	26	7,11
80	88,9	R 3	230	32	180	44	130	90	7	3	150	3	8	M 24	26	8,21
100	114,3	R 4	265	36	210	52	158	116	7	3	175	3	8	M 27	30	12,1
125	139,7	R 5	315	40	250	56	188	141	7	3	210	3	8	M 30	33	18,6
150	165,1	R 6	355	44	290	60	225	167	7	3	250	3	12	M 30	33	25,1

NEUMIRA

Bridas planas para soldar - Presión nominal 6.

Flat flange for welding - Rated pressure 6.

Flansche, glatt zum Löten oder Scheweißen - Nenndruck 6.

DIN 2573

Medidas en milímetros
Dimensions in mm.
Maße in mm.

Norma de montaje

Forma A : cara de junta sin exigencias
Forma B: cara de junta con Rz = 160

Standars of mounting

Shape A : joint face without requirement.
Shape B: joint face with Rz = 160.

Regelausführung

Form A : Dichtfläche ohne Anforderung.
Form B: Dichtfläche R_z= 160, gedreht.

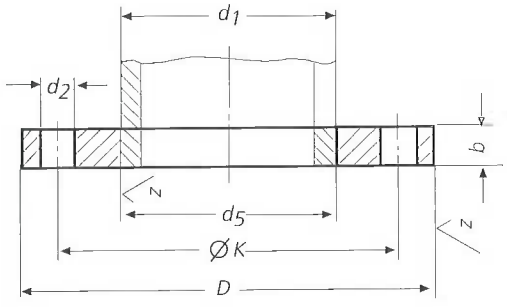

$\sqrt{z} = \sqrt{R_z = 160}$

Medidas en milímetros
Dimensions in mm.
Maße in mm.

Para construcción de buques

Forma AS: sin exigencias,
Forma BS: RZ = 160.

For ships building

Shape AS: without requirement.
Shape BS: Rz = 160.

Ausführung für den Schiffbau

Form AS: Dichtfläche ohne Anforderung.
Form BS: Dichtfläche R_z= 160, gedreht.

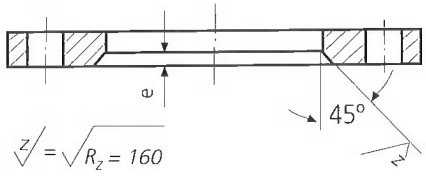

$\sqrt{z} = \sqrt{R_z = 160}$

Restantes medidas e indicaciones como en las formas A y B.
Residual dimensions like the shapes A and B.
Ubrige Maße und Angabeb wie Form A und B.

NEUMIRA

DIN 2573

Tubo Pipe Rohr - Anschlußmabe			Brida Flange Flansch					Tornillos Screws Schrauben			Peso de brida Weight of a flange Gewicht eines Flansches (7,85 Kg/dm³) Kg ≈
Diámetro nominal Rated diametre Nennweite	d_1 ISO Serie 1 Reihe 1	d_1 DIN Serie 2 Reihe 2	d_5	D	b	c	k	Número N.º Anzahl	Rosca Thread Gewinde	d_2	
10	—	**14**	14,5	75	12	5	50	4	M 10	11	0,363
	17,2	—	17,7								
15	—	**20**	21	80	12	5	55	4	M 10	11	0,410
	21,3	—	22								
20	—	**25**	26	90	14	5	65	4	M 10	11	0,600
	26,9	—	27,6								
25	—	**30**	31	100	14	5	75	4	M 10	11	0,740
	33,7	—	34,4								
32	—	**38**	39	120	16	5	90	4	M 12	14	1,19
	42,4	—	43,1								
40	—	**44,5**	45,5	130	16	5	100	4	M 12	14	1,39
	48,3	—	49								
50	—	**57**	58,1	140	16	6	110	4	M 12	14	1,53
	60,3	—	61,1								
65	**76,1**	—	77,1	160	16	6	130	4	M 12	14	1,89
80	**88,9**	—	90,3	190	18	7	150	4	M 16	18	2,98
100	—	**108**	109,6	210	18	7	170	4	M 16	18	3,46
	114,3	—	115,9								
125	—	**133**	134,8	240	20	7	200	8	M 16	18	4,60
	139,7	—	141,6								
150	—	**159**	161,1	265	20	7	225	8	M 16	18	5,22
	168,3	—	170,5								
200	**219,1**	—	221,8	320	22	7	280	8	M 16	18	7,15
250	—	**267**	270,2	375	24	7	335	12	M 16	18	9,61
	273,0	—	276,2								
300	**323,9**	—	327,6	440	24	7	395	12	M 20	22	12,6
350	**355,6**	—	359,7	490	26	7	445	12	M 20	22	15,6
	—	**368**	372,2								
400	**406,4**	—	411	540	28	7	495	16	M 20	22	18,4
	—	**419**	423,7								
* **(450)**	**457,0**	—	462,5	595	30	7	550	16	M 20	22	21,4
500	**508,0**	—	513,6	645	30	7	600	20	M 20	22	24,6

* NFE 29 - 203 ISO PN 6 ~DIN 2573

NEUMIRA

Bridas planas para soldar - Presión nominal 10.

Flat flange for welding - Rated pressure 10.

Flansche, glatt zum Löten oder Scheweißen - Nenndruck 10.

DIN 2576

Norma de montaje

Forma A : cara de junta sin exigencias.
Forma B: cara de junta con Rz = 160

Medidas en milímetros
Dimensions in mm.
Maße in mm.

Standars of mounting

Shape A : joint face without requirement.
Shape B: joint face with Rz = 160.

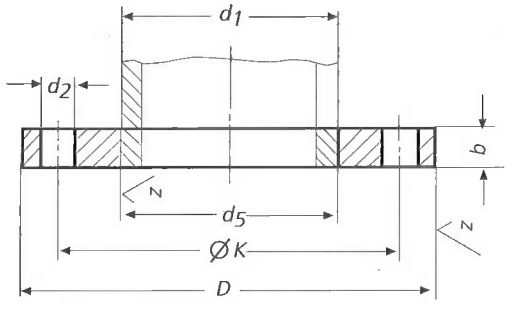

Regelausführung

Form A : Dichtfläche ohne Anforderung.
Form B: Dichtfläche R_z= 160, gedreht.

$\sqrt{z} = \sqrt{R_z = 160}$

Para construcción de buques

Forma AS: sin exigencias,
Forma BS: RZ = 160.

Medidas en milímetros
Dimensions in mm.
Maße in mm.

For ships building

Shape AS: without requirement.
Shape BS: Rz = 160.

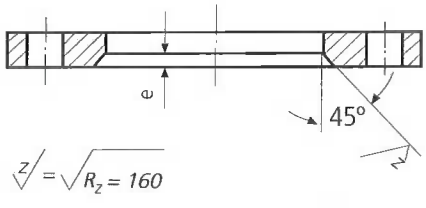

$\sqrt{z} = \sqrt{R_z = 160}$

Ausführung für den Schiffbau

Form AS: Dichtfläche ohne Anforderung.
Form BS: Dichtfläche R_z= 160, gedreht.

Restantes medidas e indicaciones como en las formas A y B.
Residual dimensions like the shapes A and B.
Ubrige Maße und Angabeb wie Form A und B.

NEUMIRA

DIN 2576

Tubo Pipe Rohr - Anschlußmabe			Brida Flange Flansch					Tornillos Screws Schrauben			Peso de brida Weight of a flange Gewicht eines Flansches (7,85 Kg/dm³) Kg ≈
Diámetro nominal Rated diametre Nennweite	d_1 ISO Serie 1 Reihe 1	d_1 DIN Serie 2 Reihe 2	d_5	D	b	c	k	Número N.º Anzahl	Rosca Thread Gewinde	d_2	
10	—	**14**	14,5	90	14	5	60	4	M 12	14	0,613
	17,2	—	17,7								0,605
15	—	**20**	21	95	14	5	65	4	M 12	14	0,675
	21,3	—	22								0,669
20	—	**25**	26	105	16	5	75	4	M 12	14	0,749
	26,9	—	27,6								0,936
25	—	**30**	31	115	16	5	85	4	M 12	14	1,14
	33,7	—	34,4								1,11
32	—	**38**	39	140	16	5	100	4	M 16	18	1,66
	42,4	—	43,1								1,62
40	—	**44,5**	45,5	150	16	5	110	4	M 16	18	1,89
	48,3	—	49								1,86
50	—	**57**	58,1	165	18	6	125	4	M 16	18	2,51
	60,3	—	61,1								2,47
65	**76,1**	—	77,1	185	18	6	145	4	M 16	18	3,00
80	**88,9**	—	90,3	200	20	7	160	8	M 16	18	3,79
100	—	**108**	109,6	220	20	7	180	8	M 16	18	4,20
	114,3	—	115,9								4,03
125	—	**133**	134,8	250	22	7	210	8	M 16	18	5,71
	139,7	—	141,6								5,46
150	—	**159**	161,1	285	22	7	240	8	M 20	22	6,72
	168,3	—	170,5								6,57
(175)	**193,7**	—	196,1	315	24	7	270	8	M 20	22	8,45
200	**219,1**	—	221,8	340	24	7	295	8	M 20	22	9,31
250	—	**267**	270,2	395	26	7	350	12	M 20	22	12,5
	273	—	276,2								11,9
300	**323,9**	—	327,6	445	26	7	400	12	M 20	22	13,8
350	**355,6**	—	359,7	505	28	7	460	16	M 20	22	20,6
	—	**368**	372,2								19,0
400	**406,4**	—	411	565	32	7	515	16	M 24	26	27,9
	—	**419**	423,7								25,9
450	**457**	—	462,5	615	38	7	565	20	M 24	26	35,6
500	**508**	—	513,6	670	38	7	620	20	M 24	26	41,1

* NFE 29 - 203 ISO PN 10 ~DIN 2576

NEUMIRA

Bridas con cuello para soldar - Presión nominal 1 y 2,5.

Welding neck flanges - Rated pressure 1 and 2,5.

Vorschweißflansche - Nenndruck 1 und 2,5.

DIN 2630

$\overset{z}{\vee} = \sqrt{R_z = 160}$
torneado
turning
gedreht

$\overset{y}{\vee} = \sqrt{R_z = 160}$

Medidas en milímetros
Dimensions in mm.
Maße in mm.

Chaflán DIN 2559
Welding ends DIN 2559
Sonderausfünrung siehe DIN 2559

S ≤16 forma 22
S >16 forma 3

S ≤16 shape 22
S >16 shape 3

S ≤16 Fugenform 22
S >16 Fugenform 3

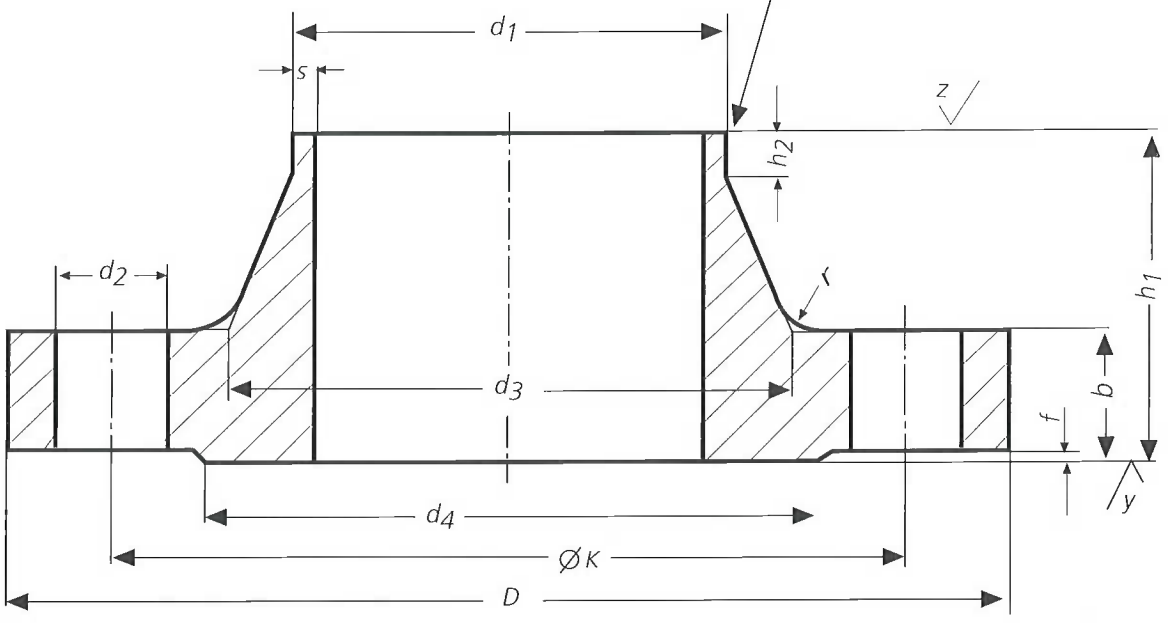

NEUMIRA

DIN 2630

Tubo Pipe Rohr-Anschlußmaße		Brida Flange Flansch				Cuello Neck Ansatz				Resalto Raised face Dichtleiste		Tornillos Screws Schrauben			Peso por brida Weight of a flange Gewicht eines Flansches (7,85 Kg/dm³) Kg ≈
Diámetro nominal Rated diametre Nennweite	d_1	D	b	k	h_1	d_3	s	r	h_2 ≈	d_4	f	Número N.º Anzahl	Rosca Thread Gewinde	d_2	
10 a 1000 10 to 1000 10 bis 1000	Véase DIN 2631. Presión nominal 6 See DIN 2631. Rated pressure 6 Vorschweißflansche nach DIN 2631, Nenndruck 6 verwenden.														
1200	**1220**	1375	26	1320	70	1245	7	16	16	1280	5	32	M 27	30	73,9
1400	**1420**	1575	26	1520	70	1445	7	16	16	1480	5	36	M 27	30	85,5
1600	**1620**	1790	26	1730	80	1645	8	16	20	1690	5	40	M 27	30	108
1800	**1820**	1990	26	1930	80	1845	9	16	20	1890	5	44	M 27	30	125
2000	**2020**	2190	26	2130	80	2045	10	16	22	2090	5	48	M 27	30	138
2200	**2220**	2405	28	2340	90	2248	10	18	25	2295	6	52	M 30	33	172
2400	**2420**	2605	28	2540	90	2448	10	18	25	2495	6	56	M 30	33	196
2600	**2620**	2805	28	2740	90	2648	10	18	25	2695	6	60	M 30	33	203
2800	**2820**	3030	30	2960	90	2848	10	18	25	2910	6	64	M 33	36	259
3000	**3020**	3230	30	3160	90	3050	10	18	25	3110	6	68	M 33	36	292
3200	**3220**	3430	30	3360	90	3250	10	20	25	3310	6	72	M 33	36	294
3400	**3420**	3630	32	3560	95	3450	10	20	28	3510	6	76	M 33	36	331
3600	**3620**	3840	32	3770	100	3652	10	20	28	3720	6	80	M 33	36	402
3800	**3820**	4045	34	3970	100	3852	10	20	28	3920	6	80	M 36	39	416
4000	**4020**	4245	34	4170	100	4052	10	20	28	4120	6	84	M 36	39	437

NEUMIRA

Bridas con cuello para soldar - Presión nominal 6.
Welding neck flanges - Rated pressure 6.
Vorschweißflansche - Nenndruck 6.

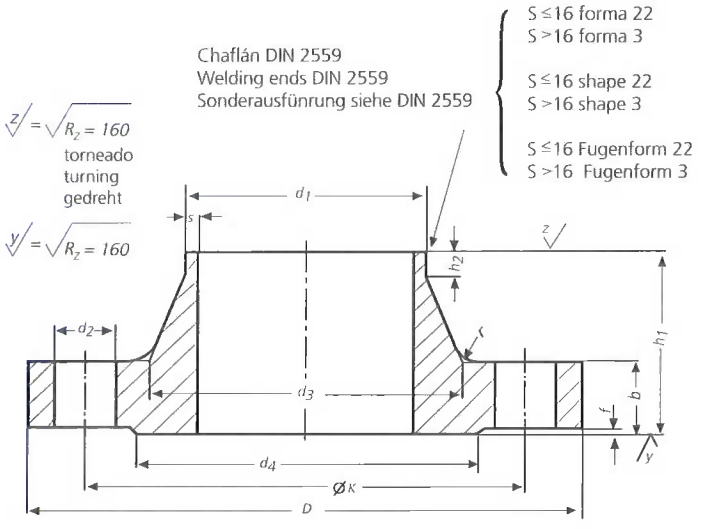

Medidas en milímetros / Dimensions in mm. / Maße in mm.

DIN 2631

Tubo Pipe Rohr-Anschlußmaße			Brida Flange Flansch				Cuello Neck Ansatz				Resalto Raised face Dichtleiste		Tornillos Screws Schrauben			Peso por brida Weight of a flange Gewicht eines Flansches (7,85 Kg/dm³) Kg ≈
Diámetro nominal Rated diametre Nennweite	d_1 ISO Serie 1 Reihe 1	d_1 DIN Serie 2 Reihe 2	D	b	k	h_1	d_3	s	r	h_2 ≈	d_4	f	Número N.º Anzahl	Rosca Thread Gewinde	d_2	
10	—	14	75	12	50	28	22	1,8	4	6	35	2	4	M 10	11	0,335
	17,2	—					26									
15	—	20	80	12	55	30	28	2	4	6	40	2	4	M 10	11	0,392
	21,3	—					30									
20	—	25	90	14	65	32	35	2,3	4	6	50	2	4	M 10	11	0,592
	26,9	—					38									
25	—	30	100	14	75	35	40	2,6	4	6	60	2	4	M 10	11	0,747
	33,7	—					42									
32	—	38	120	14	90	35	50	2,6	6	6	70	2	4	M 12	14	1,05
	42,4						55									
40	—	44,5	130	14	100	38	58	2,6	6	7	80	3	4	M 12	14	1,18
	48,3	—					62									
50	—	57	140	14	110	38	70	2,9	6	8	90	3	4	M 12	14	1,34
	60,3	—					74									
65	76,1	—	160	14	130	38	88	2,9	6	9	110	3	4	M 12	14	1,67
80	88,9	—	190	16	150	42	102	3,2	8	10	128	3	4	M 16	18	2,71
100	—	108	210	16	170	45	122	3,6	8	10	148	3	4	M 16	18	3,24
	114,3	—					130									

NEUMIRA

DIN 2631

Tubo Pipe Rohr-Anschlußmaße			Brida Flange Flansch				Cuello Neck Ansatz				Resalto Raised face Dichtleiste		Tornillos Screws Schrauben			Peso por brida Weight of a flange Gewicht eines Flansches (7,85 Kg/dm³)
Diámetro nominal Rated diametre Nennweite	d_1 ISO Serie 1 Reihe 1	d_1 DIN Serie 2 Reihe 2	D	b	k	h_1	d_3	s	r	h_2 ≈	d_4	f	Número N.º Anzahl	Rosca Thread Gewinde	d_2	Kg ≈
125	–	133	240	18	200	48	148	4	8	10	178	3	8	M 16	18	4,49
	139,5	–					155									
150	–	159	265	18	225	48	172	4,5	10	12	202	3	8	M 16	18	5,15
	168,3	–					184									
200	219,1	–	320	20	280	55	236	5,9	10	15	258	3	8	M 16	18	7,78
250	–	267	375	22	335	60	282	6,3	12	15	312	3	12	M 16	18	10,8
	273	–					290									
300	323,9	–	440	22	395	62	342	7,1	12	15	365	4	12	M 20	22	14,0
350	355,6	–	490	22	445	62	385	7,1	12	15	415	4	12	M 20	22	18,5
	–	368														16,7
400	406,4	–	540	22	495	65	438	7,1	12	15	465	4	16	M 20	22	21,2
	–	419														19,0
500	508	–	645	24	600	68	538	7,1	12	15	570	4	20	M 20	22	28,6
600	610	–	755	24	705	70	640	7,1	12	16	670	5	20	M 24	26	31,5
700	711	–	860	24	810	70	740	7,1	12	16	775	5	24	M 24	26	37,4
800	813	–	975	24	920	70	842	7,1	12	16	880	5	24	M 27	30	46,1
900	914	–	1075	26	1020	70	942	7,1	12	16	980	5	24	M 27	30	55,6
1000	1016	–	1175	26	1120	70	1045	7,1	16	16	1080	5	28	M 27	30	61,9
1200	1220	–	1405	28	1340	90	1248	8	16	20	1295	5	32	M 30	33	100
1400	1420	–	1630	32	1560	90	1452	8	16	20	1510	5	36	M 33	36	149
1600	1620	–	1830	34	1760	90	1655	9	16	20	1710	5	40	M 33	36	180
1800	1820	–	2045	36	1970	100	1855	10	16	20	1920	5	44	M 36	39	225
2000	2020	–	2265	38	2180	110	2058	11	16	25	2125	5	48	M 39	42	295
2200	2220	–	2475	42	2390	115	2260	12	18	25	2335	6	52	M 39	42	361
2400	2420	–	2685	44	2600	125	2462	13	18	25	2545	6	56	M 39	42	415
2600	2620	–	2905	46	2810	130	2665	14	18	25	2750	6	60	M 45	48	530
2800	2820	–	3115	48	3020	135	2865	15	18	30	2960	6	64	M 45	48	643
3000	3020	–	3315	50	3220	140	3068	16	18	30	3160	6	68	M 45	48	777
3200	3220	–	3525	54	3430	150	3272	16	20	30	3370	6	72	M 45	48	851
3400	3420	–	3735	56	3640	160	3475	18	20	35	3580	6	76	M 45	48	993
3600	3620	–	3970	60	3860	165	3678	18	20	35	3790	6	80	M 52	56	1001

NEUMIRA

Bridas con cuello para soldar - Presión nominal 10.

Welding neck flanges - Rated pressure 10.

Vorschweißflansche - Nenndruck 10.

DIN 2632

$z\sqrt{} = \sqrt{R_z = 160}$
torneado
turning
gedreht

$y\sqrt{} = \sqrt{R_z = 160}$

Medidas en milímetros
Dimensions in mm.
Maße in mm.

Chaflán DIN 2559
Welding ends DIN 2559
Sonderausfünrung siehe DIN 2559

S ≤ 16 forma 22
S > 16 forma 3

S ≤ 16 shape 22
S > 16 shape 3

S ≤ 16 Fugenform 22
S > 16 Fugenform 3

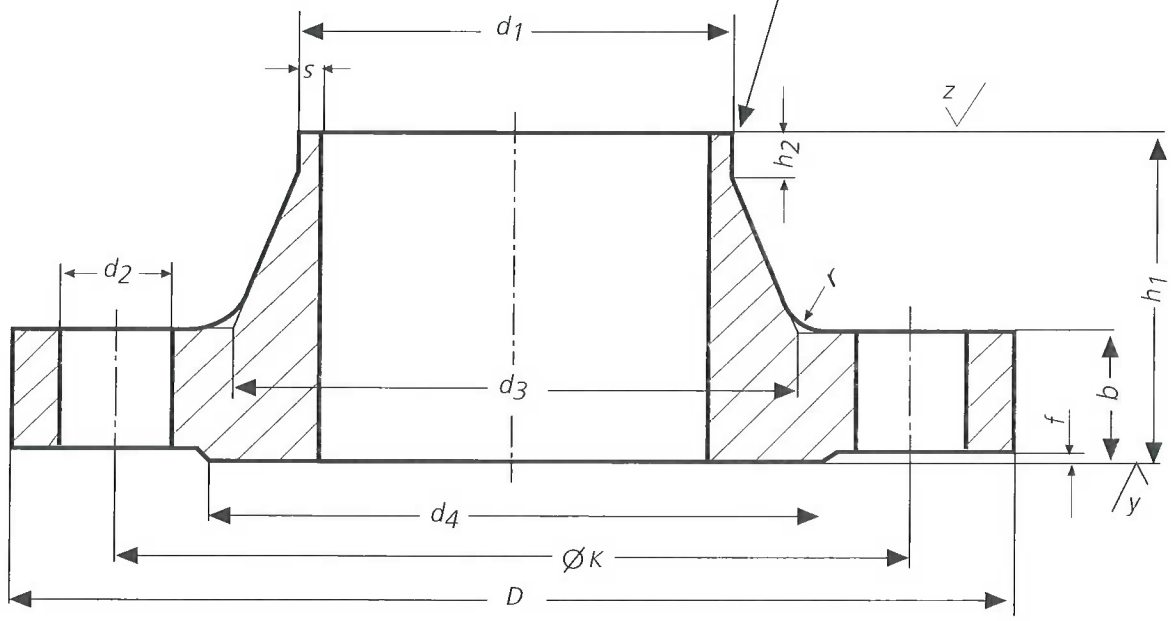

NEUMIRA

DIN 2632

Tubo Pipe Rohr-Anschlußmaße			Brida Flange Flansch				Cuello Neck Ansatz				Resalto Raised face Dichtleiste		Tornillos Screws Schrauben			Peso por brida Weight of a flange Gewicht eines Flansches (7,85 Kg/dm³) Kg ≈
Diámetro nominal Rated diametre Nennweite	d_1 ISO Serie 1 Reihe 1	d_1 DIN Serie 2 Reihe 2	D	b	k	h_1	d_3	s	r	h_2 ≈	d_4	f	Número N.º Anzahl	Rosca Thread Gewinde	d_2	
10 a 150 10 to 150 10 bis 150	Véase DIN 2633. Presión nominal 16. See DIN 2633. Rated pressure 16. Vorschweißflansche nach DIN 2633, Nenndruck 16 verwenden.															
200	**219,1**	–	340	24	295	62	235	5,9	10	16	268	3	8	M 20	22	11,3
250	–	**267**	395	26	350	68	285	6,3	12	16	320	3	12	M 20	22	14,7
	273	–					292									
300	**323,9**	–	445	26	400	68	344	7,1	12	16	370	4	12	M 20	22	17,4
350	**355,6**	–	505	26	460	68	385	7,1	12	16	430	4	16	M 20	22	23,6
	–	**368**														21,6
400	**406,4**	–	565	26	515	72	440	7,1	12	16	482	4	16	M 24	26	28,6
	–	**419**														26,2
* **(450)**	**457**	–	615	28	565	72	488	7,1	12	16	532	4	20	M 24	26	31,50
500	**508**	–	670	28	620	75	542	7,1	12	16	585	4	20	M 24	26	38,1
600	**610**	–	780	28	725	80	642	7,1	12	18	685	5	20	M 27	30	44,6
700	**711**	–	895	30	840	80	745	8	12	18	800	5	24	M 27	30	62,4
800	**813**	–	1015	32	950	90	850	8	12	18	905	5	24	M 30	33	84,1
900	**914**	–	1115	34	1050	95	950	10	12	20	1005	5	28	M 30	33	98,5
1000	**1016**	–	1230	34	1160	95	1052	10	16	20	1110	5	28	M 33	36	115
1200	**1220**	–	1455	38	1380	115	1255	11	16	25	1330	5	32	M 36	39	182
1400	**1420**	–	1675	42	1590	120	1460	12	16	25	1535	5	36	M 39	42	248
1600	**1620**	–	1915	46	1820	130	1665	14	16	25	1760	5	40	M 45	48	347
1800	**1820**	–	2115	50	2020	140	1868	15	16	30	1960	5	44	M 45	48	430
2000	**2020**	–	2325	54	2230	150	2072	16	16	30	2170	5	48	M 45	48	539
2200	**2220**	–	2550	58	2440	160	2275	18	18	35	2370	6	52	M 52	56	658
2400	**2420**	–	2760	62	2650	170	2478	20	18	35	2570	6	56	M 52	56	825
2600	**2620**	–	2960	66	2850	180	2680	22	18	40	2780	6	60	M 52	56	979
2800	**2820**	–	3180	70	3070	190	2882	22	18	40	3000	6	64	M 52	56	1156
3000	**3020**	–	3405	75	3290	200	3085	24	18	45	3210	6	68	M 56	62	1402

* NF E 29-203 ISO PN 10 ~DIN 2632

NEUMIRA

Bridas con cuello para soldar - Presión nominal 16.

Welding neck flanges - Rated pressure 16.

Vorschweißflansche - Nenndruck 16.

DIN 2633

$z\sqrt{} = \sqrt{R_z = 160}$
torneado
turning
gedreht

$y\sqrt{} = \sqrt{R_z = 160}$

Medidas en milímetros
Dimensions in mm.
Maße in mm.

Chaflán DIN 2559
Welding ends DIN 2559
Sonderausfünrung siehe DIN 2559

S ≤16 forma 22
S >16 forma 3

S ≤16 shape 22
S >16 shape 3

S ≤16 Fugenform 22
S >16 Fugenform 3

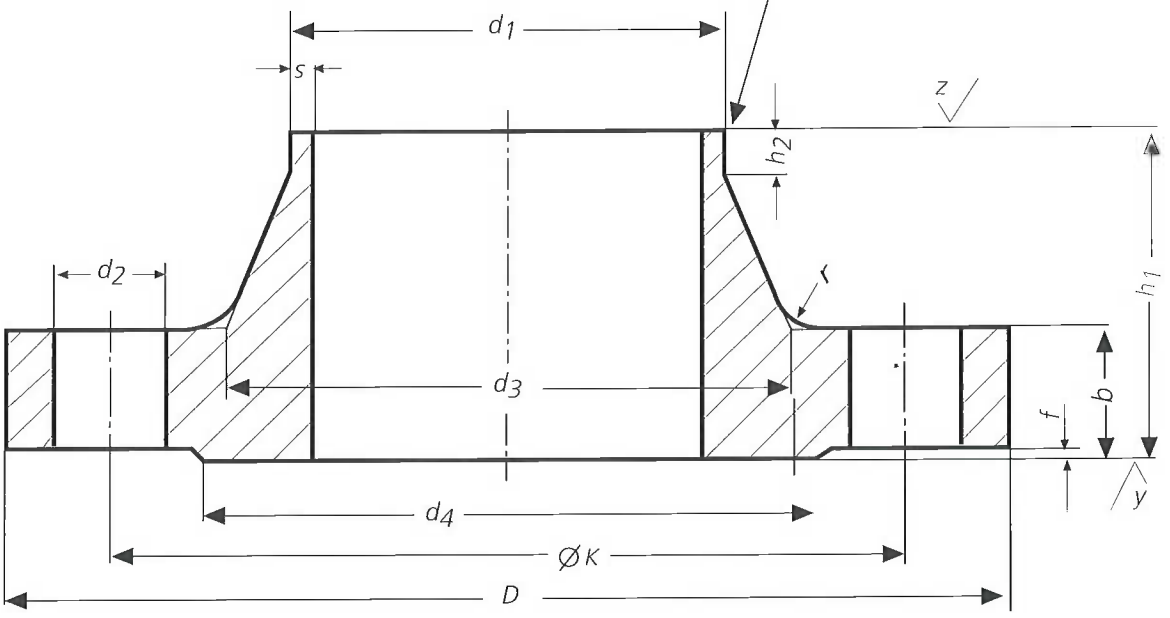

NEUMIRA

DIN 2633

Tubo Pipe Rohr-Anschlußmaße			Brida Flange Flansch				Cuello Neck Ansatz				Resalto Raised face Dichtleiste		Tornillos Screws Schrauben			Peso por brida Weight of a flange Gewicht eines Flansches (7,85 Kg/dm³) Kg ≈
Diámetro nominal Rated diametre Nennweite	d_1 ISO Serie 1 Reihe 1	d_1 DIN Serie 2 Reihe 2	D	b	k	h_1	d_3	s	r	h_2 ≈	d_4	f	Número N.º Anzahl	Rosca Thread Gewinde	d_2	
10	–	14	90	14	60	35	25	1,8	4	6	40	2	4	M 12	14	0,580
	17,2	–					28									
15	–	20	95	14	65	35	30	2	4	6	45	2	4	M 12	14	0,648
	21,3	–					32									
20	–	25	105	16	75	38	38	2,3	4	6	58	2	4	M 12	14	0,952
	26,9	–					40									
25	–	30	115	16	85	38	42	2,6	4	6	68	2	4	M 12	14	1,14
	33,7	–					45									
32	–	38	140	16	100	40	52	2,6	6	6	78	2	4	M 16	18	1,69
	42,4	–					56									
40	–	44,5	150	16	110	42	60	2,6	6	7	88	3	4	M 16	18	1,86
	48,3	–					64									
50	–	57	165	18	125	45	72	2,9	6	8	102	3	4	M 16	18	2,53
	60,3	–					75									
65	76,1	–	185	18	145	45	90	2,9	6	10	122	3	4	M 16	18	3,06
80	88,9	–	200	20	160	50	105	3,2	8	10	138	3	8	M 16	18	3,70
100	–	108	220	20	180	52	125	3,6	8	12	158	3	8	M 16	18	4,62
	114,3	–					131									
125	–	133	250	22	210	55	150	4	8	12	188	3	8	M 16	18	6,30
	139,7	–					156									
150	–	159	285	22	240	55	175	4,5	10	12	212	3	8	M 20	22	7,75
	168,3	–					184									
(175)	193,7	–	315	24	270	60	210	5,4	10	12	242	3	8	M 20	22	9,85
200	219,1	–	340	24	295	62	235	5,9	10	16	268	3	12	M 20	22	11,0
250	–	267	405	26	355	70	285	6,3	12	16	320	3	12	M 24	26	15.6
	273	–					292									
300	323,9	–	460	28	410	78	344	7,1	12	16	378	4	12	M 24	26	22,0
350	355,6	–	520	30	470	82	390	8	12	16	438	4	16	M 24	26	31,2
	–	368														28,8
400	406,4	–	580	32	525	85	445	8	12	16	490	4	16	M 27	30	39,3
	–	419														36,3
* (450)	457	–	640	34	585	85	490	8	12	16	550	4	20	M 27	30	44,3
500	508	–	715	34	650	90	548	8	12	16	610	4	20	M 30	33	61,0
600	610	–	840	36	770	95	652	8,8	12	18	725	5	20	M 33	36	75,4
700	711	–	910	36	840	100	755	8,8	12	18	795	5	24	M 33	36	77,0
800	813	–	1025	38	950	105	855	10	12	20	900	5	24	M 36	39	101
900	914	–	1125	40	1050	110	955	10	12	20	1000	5	28	M 36	39	122
1000	1016	–	1255	42	1170	120	1058	10	16	22	1115	5	28	M 39	42	162
1200	1220	–	1485	48	1390	130	1262	12,5	16	30	1330	5	32	M 45	48	243
1400	1420	–	1685	52	1590	145	1465	14,2	16	30	1530	5	36	M 45	48	323
1600	1620	–	1930	58	1820	160	1668	16	16	35	1750	5	40	M 52	56	479
1800	1820	–	2130	62	2020	170	1870	17,5	16	35	1950	5	44	M 52	56	599
2000	2020	–	2345	66	2230	180	2072	20	16	40	2150	5	48	M 56	62	719

* NF E 29-203 ISO PN 16 ~DIN 2633

NEUMIRA

Bridas con cuello para soldar - Presión nominal 25.
Welding neck flanges - Rated pressure 25.
Vorschweißflansche - Nenndruck 25.

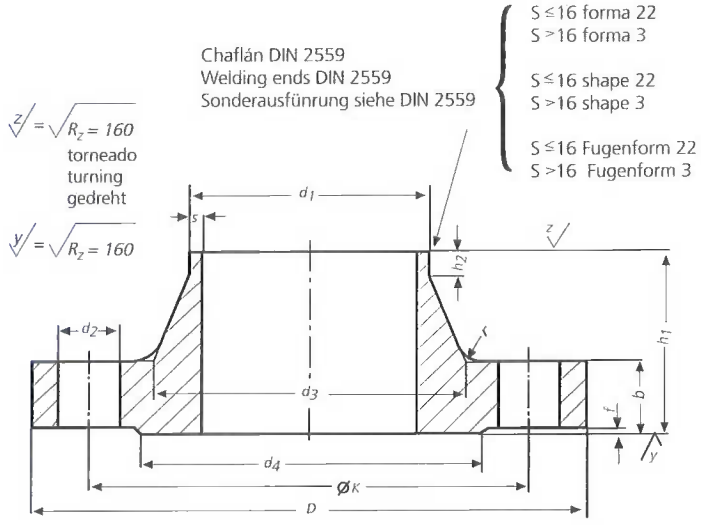

Medidas en milímetros / Dimensions in mm. / Maße in mm.

DIN 2634

Tubo Pipe Rohr-Anschlußmaße			Brida Flange Flansch				Cuello Neck Ansatz				Resalto Raised face Dichtleiste		Tornillos Screws Schrauben			Peso por brida Weight of a flange Gewicht eines Flansches (7,85 Kg/dm³) Kg ≈
Diámetro nominal Rated diametre Nennweite	d_1 ISO Serie 1 Reihe 1	d_1 DIN Serie 2 Reihe 2	D	b	k	h_1	d_3	s	r	h_2 ≈	d_4	f	Número N.º Anzahl	Rosca Thread Gewinde	d_2	
10 a 150 10 to 150 10 bis 150	Véase DIN 2635. Presión nominal 40. See DIN 2635. Rated pressure 40. Vorschweißflansche nach DIN 2635, Nenndruck 40 verwenden.															
(175)	193,7	–	330	28	280	75	218	5,6	10	15	248	3	12	M 24	26	13,4
200	219,1	–	360	30	310	80	244	6,3	10	16	278	3	12	M 24	26	17,0
250	–	267	425	32	370	88	292	7,1	12	18	335	3	12	M 27	30	24,4
	273						298									
300	323,9		485	34	430	92	352	8	12	18	395	4	16	M 27	30	31,2
350	355,6		555	38	490	100	398	8	12	20	450	4	16	M 30	33	47,2
	–	368														44,2
400	406,4		620	40	550	110	452	8,8	12	20	505	4	16	M 33	36	61,7
	–	419														57,9
* (450)	457	–	670	42	600	110	500	8,8	12	20	550	4	20	M 33	36	71,9
500	508	–	730	44	660	125	558	10	12	20	615	4	20	M 33	36	89,6
600	610	–	845	46	770	125	660	11	12	20	720	5	20	M 36	39	104
700	711	–	960	46	875	125	760	12,5	20	24	820	5	24	M 39	42	136
800	813	–	1085	50	990	135	865	14,2	22	24	930	5	24	M 45	48	186
900	914	–	1185	54	1090	145	968	16	24	28	1030	5	28	M 45	48	236
1000	1016	–	1320	58	1210	155	1070	17,5	24	28	1140	5	28	M 52	56	307

*NF E 29-203 ISO PN 25~DIN 2634

NEUMIRA

Bridas con cuello para soldar - Presión nominal 40.
Welding neck flanges - Rated pressure 40.
Vorschweißflansche - Nenndruck 40.

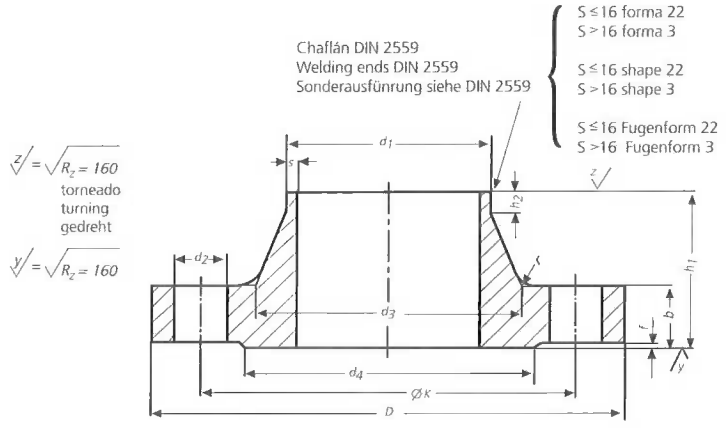

DIN 2635

Medidas en milímetros / Dimensions in mm. / Maße in mm.

Tubo Pipe Rohr-Anschlußmaße			Brida Flange Flansch				Cuello Neck Ansatz				Resalto Raised face Dichtleiste		Tornillos Screws Schrauben			Peso por brida Weight of a flange Gewicht eines Flansches (7,85 Kg/dm³) Kg ≈
Diámetro nominal Rated diametre Nennweite	d_1 ISO Serie 1 Reihe 1	d_1 DIN Serie 2 Reihe 2	D	b	k	h_1	d_3	s	r	h_2 ≈	d_4	f	Número N.º Anzahl	Rosca Thread Gewinde	d_2	
10	–	14	90	16	60	35	25	1,8	4	6	40	2	4	M 12	14	0,661
	17,2	–					28									
15	–	20	95	16	65	38	30	2	4	6	45	2	4	M 12	14	0,746
	21,3	–					32									
20	–	25	105	18	75	40	38	2,3	4	6	58	2	4	M 12	14	1,06
	26,9	–					40									
25	–	30	115	18	85	40	42	2,6	4	6	68	2	4	M 12	14	1,29
	33,7	–					46									
32	–	38	140	18	100	42	52	2,6	6	6	78	2	4	M 16	18	1,88
	42,4	–					56									
40	–	44,5	150	18	110	45	60	2,6	6	7	88	3	4	M 16	18	2,33
	48,3	–					64									
50	–	57	165	20	125	48	72	2,9	6	8	102	3	4	M 16	18	2,82
	60,3	–					75									
65	76,1	–	185	22	145	52	90	2,9	6	10	122	3	8	M 16	18	3,74
80	88,9	–	200	24	160	58	105	3,2	8	12	138	3	8	M 16	18	4,75
100	–	108	235	24	190	65	128	3,6	8	12	162	3	8	M 20	22	6,52
	114,3	–					134									
125	–	133	270	26	220	68	155	4	8	12	188	3	8	M 24	26	9,07
	139,7	–					162									
150	–	159	300	28	250	75	182	4,5	10	12	218	3	8	M 24	26	11,8
	168,3	–					192									
(175)	193,7	–	350	32	295	82	218	5,6	10	15	260	3	12	M 27	30	18,2
200	219,1	–	375	34	320	88	244	6,3	10	16	285	3	12	M 27	30	21,5
250	–	267	450	38	385	105	298	7,1	12	18	345	3	12	M 30	33	34,9
	273	–					306									
300	323,9	–	515	42	450	115	362	8	12	18	410	4	16	M 30	33	49,7
350	355,6	–	580	46	510	125	408	8,8	12	20	465	4	16	M 33	36	68,1
	–	368														
400	406,4	–	660	50	585	135	462	11	12	20	535	4	16	M 36	39	96,5
	–	419														
* (450)	457	–	685	50	610	135	500	12,5	12	20	560	4	20	M 36	39	99,7
500	508	–	755	52	670	140	562	14,2	12	20	615	4	20	M 39	42	117

* NF E 29-203 ISO PN 45 ~DIN 2635

NEUMIRA

Bridas con cuello para soldar - Presión nominal 64.
Welding neck flanges - Rated pressure 64.
Vorschweißflansche - Nenndruck 64.

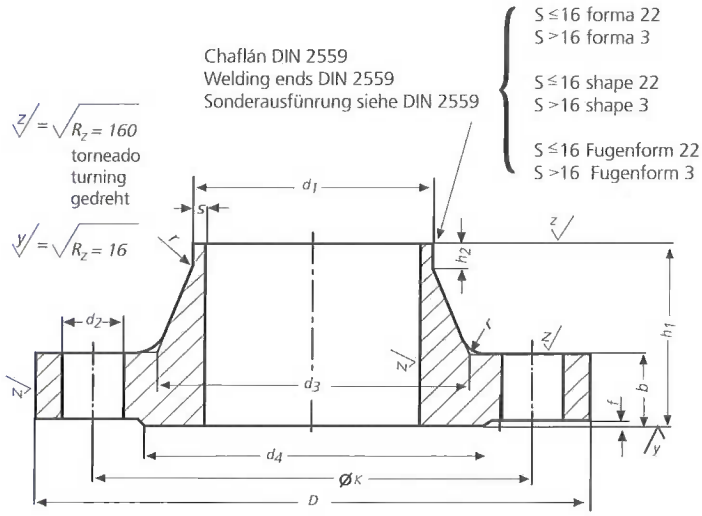

Medidas en milímetros / Dimensions in mm. / Maße in mm.

DIN 2636

Tubo Pipe Rohr-Anschlußmaße			Brida Flange Flansch				Cuello Neck Ansatz				Resalto Raised face Dichtleiste		Tornillos Screws Schrauben			Peso por brida Weight of a flange Gewicht eines Flansches (7,85 Kg/dm³) Kg ≈
Diámetro nominal Rated diametre Nennweite	d_1 ISO Serie 1 Reihe 1	d_1 DIN Serie 2 Reihe 2	D	b	k	h_1	d_3	s	r	h_2 ≈	d_4	f	Número N.° Anzahl	Rosca Thread Gewinde	d_2	
10 a 40 10 to 40 10 bis 40	Véase DIN 2637. Presión nominal 100. See DIN 2637. Rated pressure 100. Vorschweißflansche nach DIN 2637, Nenndruck 100 verwenden.															
50	–	57	180	26	135	62	78	2,9	6	10	102	3	4	M 20	22	4,55
	60,3	–					82									
65	76,1	–	205	26	160	68	98	3,2	6	12	122	3	8	M 20	22	5,73
80	88,9	–	215	28	170	72	112	3,6	8	12	138	3	8	M 20	22	6.69
100	–	108	250	30	200	78	132	4	8	12	162	3	8	M 24	26	9.66
	114,3	–					138									
125	–	133	295	34	240	88	162	4,5	8	12	188	3	8	M 27	30	15.1
	139,7	–					168									
150	–	159	345	36	280	95	192	5,6	10	12	218	3	8	M 30	33	21,9
	168,3	–					202									
(175)	193,7	–	375	40	310	105	228	6,3	10	16	260	3	12	M 30	33	23,7
200	219,1	–	415	42	345	110	256	7,1	10	16	285	3	12	M 33	36	34,9
250	–	267	470	46	400	125	310	8,8	12	18	345	3	12	M 33	36	49,6
	273	–					316									
300	323,9	–	530	52	460	140	372	11	12	18	410	4	16	M 33	36	68.7
350	355,6	–	600	56	525	150	420	12,5	12	20	465	4	16	M 36	39	94,6
	–	368														
400	406,4	–	670	60	585	160	475	14,2	12	20	535	4	16	M 39	42	124
	–	419														

NEUMIRA

Bridas con cuello para soldar - Presión nominal 100.
Welding neck flanges- Rated pressure 100.
Vorschweißflansche - Nenndruck 100.

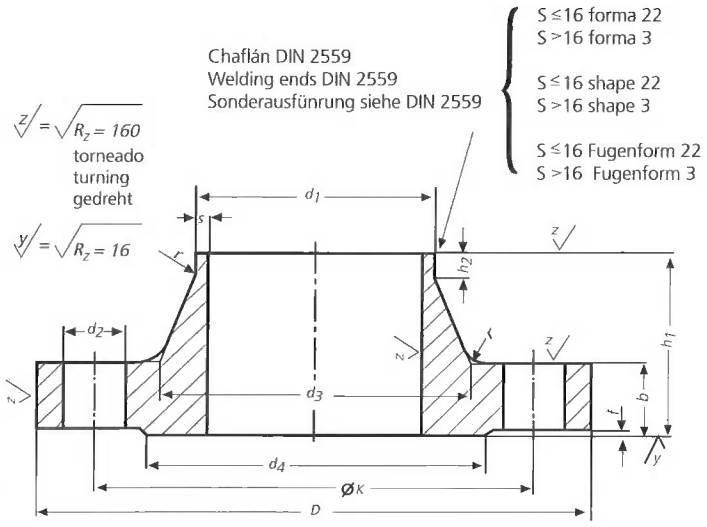

DIN 2637

Medidas en milímetros / Dimensions in mm. / Maße in mm.

Tubo Pipe Rohr-Anschlußmaße			Brida Flange Flansch				Cuello Neck Ansatz				Resalto Raised face Dichtleiste		Tornillos Screws Schrauben			Peso por brida Weight of a flange Gewicht eines Flansches (7,85 Kg/dm³)
Diámetro nominal Rated diametre Nennweite	d_1 ISO Serie 1 Reihe 1	d_1 DIN Serie 2 Reihe 2	D	b	k	h_1	d_3	s	r	h_2 ≈	d_4	f	Número N.º Anzahl	Rosca Thread Gewinde	d_2	Kg ≈
10	–	14	100	20	70	45	28	1,8	4	6	40	2	4	M 12	14	1,09
	17,2	–					32									
15	–	20	105	20	75	45	32	2	4	6	45	2	4	M 12	14	1,19
	21,3	–					34									
25	–	30	140	24	100	58	48	2,6	4	8	68	2	4	M 16	18	2,66
	33,7	–					52									
40	–	44,5	170	26	125	62	65	2,9	6	10	88	3	4	M 20	22	4,09
	48,3	–					70									
50	–	57	195	28	145	68	86	3,2	6	10	102	3	4	M 24	26	5,98
	60,3	–					90									
65	76,1	–	220	30	170	76	108	3,6	6	12	122	3	8	M 24	26	7,91
80	88,9	–	230	32	180	78	120	4	8	12	138	3	8	M 24	26	8,95
100	–	108	265	36	210	90	145	5	8	12	162	3	8	M 27	30	13,7
	114,3	–					150									
125	–	133	315	40	250	105	180	6,3	8	12	188	3	8	M 30	33	22,7
	139,7	–														
150	–	159	355	44	290	115	210	7,1	10	12	218	3	12	M 30	33	30,2
	168,3	–														
(175)	193,7	–	385	48	320	127	245	8,8	10	16	260	3	12	M 30	33	38,9
200	219,1	–	430	52	360	130	278	10	10	16	285	3	12	M 33	36	52,8
250	–	267	505	60	430	157	340	12,5	12	18	345	3	12	M 36	39	81,4
	273	–														
300	323,9	–	585	68	500	170	400	14,2	12	18	410	4	16	M 39	42	122
350	355,6	–	655	74	560	189	460	16	12	20	465	4	16	M 45	48	165
	–	368														

NEUMIRA

Bridas con cuello para soldar - Presión nominal 160.
Welding neck flanges - Rated pressure 160.
Vorschweißflansche - Nenndruck 160.

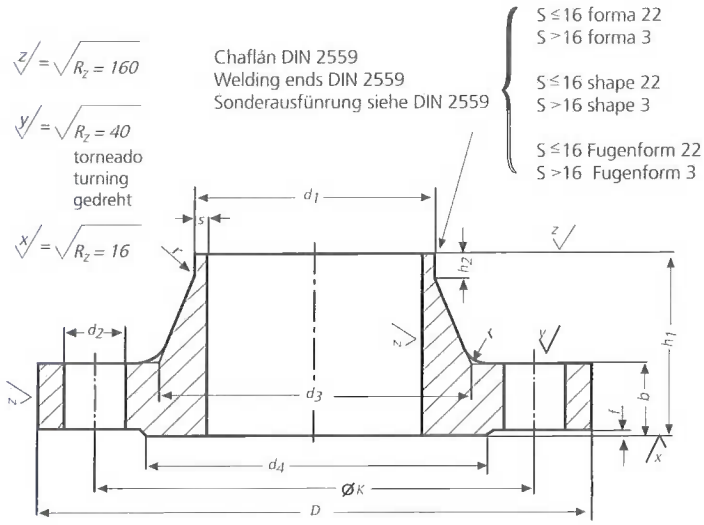

Medidas en milímetros / Dimensions in mm. / Maße in mm.

DIN 2638

Tubo Pipe Rohr-Anschlußmaße			Brida Flange Flansch				Cuello Neck Ansatz				Resalto Raised face Dichtleiste		Tornillos Screws Schrauben			Peso por brida Weight of a flange Gewicht eines Flansches (7,85 Kg/dm³)
Diámetro nominal Rated diametre Nennweite	d_1 ISO Serie 1 Reihe 1	d_1 DIN Serie 2 Reihe 2	D	b	k	h_1	d_3	s	r	h_2 ≈	d_4	f	Número N.º Anzahl	Rosca Thread Gewinde	d_2	Kg ≈
10	–	14	100	20	70	45	28	2	4	6	40	2	4	M 12	14	1,09
	17,2	–					32									
15	–	20	105	20	75	45	32	2	4	6	45	2	4	M 12	14	1,19
	21,3	–					34									
25	–	30	140	24	100	58	48	2,9	4	8	68	2	4	M 16	18	2,66
	33,7	–					52									
40	–	44,5	170	28	125	64	65	3,6	6	10	88	3	4	M 20	22	4,30
	48,3	–					70									
50	–	57	195	30	145	75	86	4	6	10	102	3	4	M 24	26	6,25
	60,3	–					90									
65	76,1	–	220	34	170	82	108	5	6	12	122	3	8	M 24	26	8,35
80	88,9	–	230	36	180	86	120	6,3	8	12	138	3	8	M 24	26	9,75
100	–	108	265	40	210	100	145	8	8	12	162	3	8	M 27	30	14,8
	114,3	–					150									
125	–	133	315	44	250	115	180	10	8	14	188	3	8	M 30	33	23,0
	139,7	–														
150	–	159	355	50	290	128	210	12,5	10	14	218	3	12	M 30	33	32,5
	168,3	–														
(175)	193,7	–	390	54	320	138	245	14,2	10	16	260	3	12	M 33	36	43,5
200	219,1	–	430	60	360	140	278	16	10	16	285	3	12	M 33	36	59,4
250	–	267	515	68	430	155	340	20	12	18	345	3	12	M 39	42	94,5
	273	–														
300	323,9	–	585	78	500	175	400	22,2	12	18	410	4	16	M 39	42	136

NEUMIRA

Bridas con cuello para soldar - Presión nominal 250.
Welding neck flanges - Rated pressure 250.
Vorschweißflansche - Nenndruck 250.

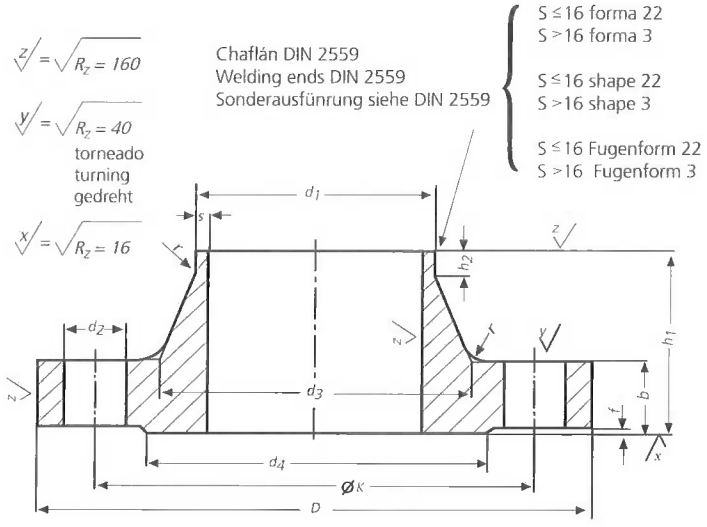

Medidas en milímetros / Dimensions in mm. / Maße in mm.

DIN 2628

Tubo Pipe Rohr-Anschlußmaße			Brida Flange Flansch				Cuello Neck Ansatz				Resalto Raised face Dichtleiste		Tornillos Screws Schrauben			Peso por brida Weight of a flange Gewicht eines Flansches (7,85 Kg/dm³) Kg ≈
Diámetro nominal Rated diametre Nennweite	d_1 ISO Serie 1 Reihe 1	d_1 DIN Serie 2 Reihe 2	D	b	k	h_1	d_3	s	r	h_2 ≈	d_4	f	Número N.º Anzahl	Rosca Thread Gewinde	d_2	
10	Véase DIN 2629. Presión nominal 320. See DIN 2629. Rated pressure 320. Vorschweißflansche nach DIN 2629, Nenndruck 320 verwenden.															
10																
10																
15	–	20	130	26	90	60	48	2,6	4	6	45	2	4	M 16	18	2,47
	21,3	–														
25	–	30	150	28	105	65	60	3,6	4	8	68	2	4	M 20	22	3,51
	33,7	–														
40	–	44,5	185	34	135	80	84	5	6	10	88	3	4	M 24	26	6,45
	48,3	–														
50	–	57	200	38	150	85	95	6,3	6	10	102	3	8	M 24	26	7,85
	60,3	–														
65	76,1	–	230	42	180	95	124	8	6	12	122	3	8	M 24	26	12,2
80	101,6	–	255	46	200	102	136	11	8	12	138	3	8	M 27	30	16,0
100	127	–	300	54	235	120	164	14,2	8	14	162	3	8	M 30	33	26,3
125	152,4	–	340	60	275	140	200	16	8	16	188	3	12	M 30	33	37,8
150	177,8	–	390	68	320	160	240	17,5	10	18	218	3	12	M 33	36	58,0
200	244,5	–	485	82	400	190	305	25	10	25	285	3	12	M 39	42	105
250	298,5	–	585	100	490	215	385	32	12	30	345	3	16	M 45	48	182

NEUMIRA

Bridas con cuello para soldar - Presión nominal 320.
Welding neck flanges - Rated pressure 320.
Vorschweißflansche - Nenndruck 320.

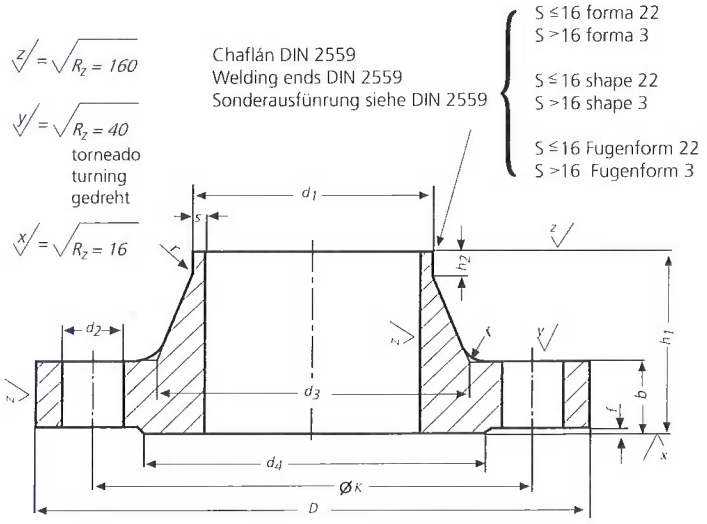

Medidas en milímetros / Dimensions in mm. / Maße in mm.

DIN 2629

Tubo Pipe Rohr-Anschlußmaße			Brida Flange Flansch				Cuello Neck Ansatz				Resalto Raised face Dichtleiste		Tornillos Screws Schrauben			Peso por brida Weight of a flange Gewicht eines Flansches (7,85 Kg/dm³) Kg ≈
Diámetro nominal Rated diametre Nennweite	d_1 ISO Serie 1 Reihe 1	d_1 DIN Serie 2 Reihe 2	D	b	k	h_1	d_3	s	r	h_2 ≈	d_4	f	Número N.º Anzahl	Rosca Thread Gewinde	d_2	
10	–	14	125	24	85	58	44	2,6	4	6	40	2	4	M 16	18	2,08
	17,2	–														
15	–	20	130	26	90	60	48	3,2	4	6	45	2	4	M 16	18	2,47
	21,3	–														
25	–	30	160	34	115	78	68	5	4	8	68	2	4	M 20	22	5,00
	33,7	–														
40	–	44,5	195	38	145	88	92	6,3	6	10	88	3	4	M 24	26	8,25
	48,3	–														
50	63,5	–	210	42	160	100	106	8	6	10	102	3	8	M 24	26	10,3
65	88,9	–	255	51	200	120	138	11	6	12	122	3	8	M 27	30	19,1
80	101,6	–	275	55	220	130	156	12,5	8	14	138	3	8	M 27	30	24,8
100	–	133	335	65	265	145	186	16	8	16	162	3	8	M 33	36	42,0
125	–	159	380	75	310	175	230	20	8	20	188	3	12	M 33	36	64,5
	168,3	–														
150	193,7	–	425	84	350	195	265	25	10	25	218	3	12	M 36	39	89,5
(175)	219,1	–	485	95	400	215	308	28	10	28	260	3	12	M 39	42	134
200	244,5	–	525	103	440	235	345	30	10	30	285	3	16	M 39	42	170
250	323,9	–	640	125	540	300	428	40	12	40	345	3	16	M 48	52	308

NEUMIRA

Bridas con cuello para soldar - Presión nominal 400.

Welding neck flanges - Rated pressure 400.

Vorschweißflansche - Nenndruck 400.

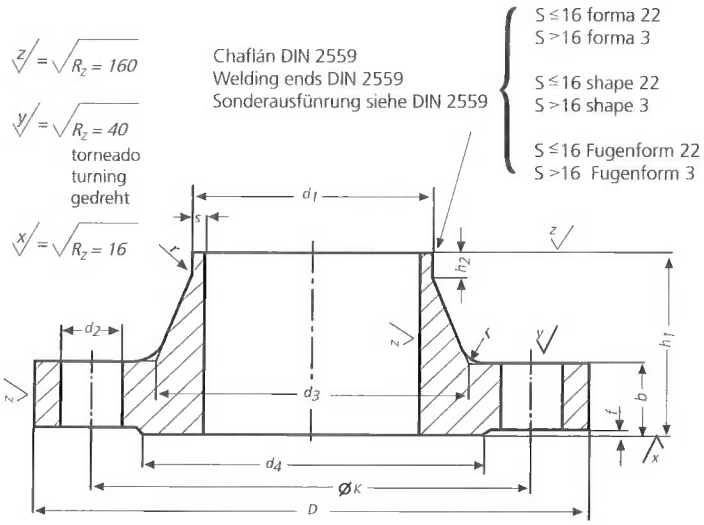

Medidas en milímetros / Dimensions in mm. / Maße in mm.

DIN 2627

Tubo Pipe Rohr-Anschlußmaße		Brida Flange Flansch				Cuello Neck Ansatz				Resalto Raised face Dichtleiste		Tornillos Screws Schrauben			Peso por brida Weight of a flange Gewicht eines Flansches (7,85 Kg/dm³) Kg ≈
Diámetro nominal Rated diametre Nennweite	d_1 ISO Serie 1 Reihe 1	D	b	k	h_1	d_3	s	r	h_2 ≈	d_4	f	Número N.º Anzahl	Rosca Thread Gewinde	d_2	
10	**17,2**	125	28	85	65	48	3,6	4	8	40	2	4	M 16	18	2,52
15	**26,9**	145	30	100	68	56	5	4	8	45	2	4	M 20	22	3,59
25	**42,4**	180	38	130	90	82	7,1	4	10	68	2	4	M 24	26	7,43
40	**60,3**	220	48	165	110	106	10	6	12	88	3	4	M 27	30	14,0
50	**76,1**	235	52	180	120	120	12,5	6	15	102	3	8	M 27	30	16,7
65	**101,6**	290	64	225	135	158	16	6	18	122	3	8	M 30	33	31,6
80	**114,3**	305	68	240	150	174	17,5	8	20	138	3	8	M 30	33	38,4
100	**139,7**	370	80	295	175	216	22,2	8	25	162	3	8	M 36	39	67,3
125	**193,7**	415	92	340	200	258	30	8	30	188	3	12	M 36	39	96,0
150	**219,7**	475	105	390	225	302	35	10	35	218	3	12	M 39	42	146
200	**273**	585	130	490	280	388	40	10	40	285	3	16	M 45	48	296

NEUMIRA

Bridas locas para tubo rebordeado. Aros lisos. Presión nominal 6.

Lapped flanges. Plain collars. Rated pressure 6.

Lose Flansche Vorschweißbördel Glatte Bunde Nenndruck 6.

DIN 2641

Medidas en milímetros
Dimensions in mm.
Maße in mm.

F= Brida loca
(representado con tubo rebordeado)
F= Lose Flange
F= Loser Flansch
(Dargestellt mit gebördeltem Rohr)

$z = \sqrt{R_z = 160}$ torneado turning gedreht

$y = \sqrt{R_z = 160}$

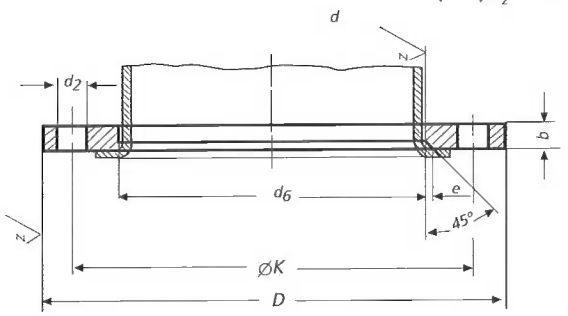

B = Aro liso
(representado con brida loca F)
B= Plain collars
B= Glatter Bund
(fsthrdyrlly miy lodrm Flansch F)

$z = \sqrt{R_z = 160}$ torneado turning gedreht

$y = \sqrt{R_z = 160}$

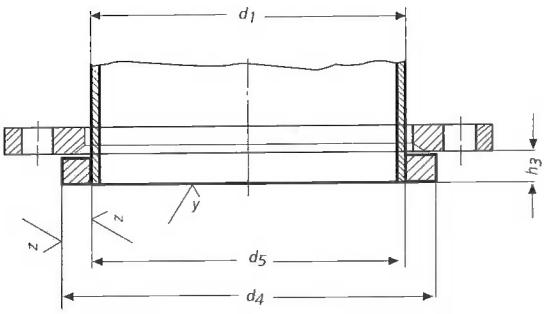

G = Borde de soldadura a tope
(representado con brida loca F)
G= Welding edge
G = Vorschweißbördel
(Dargestellt mit losem Flansch F)

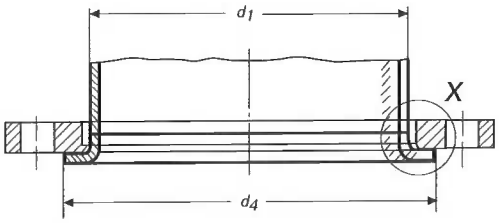

Detalle X (sin tubo)
Detalle X (without pipe)
Einzelheit X
(Dargestell ohne Rohr)

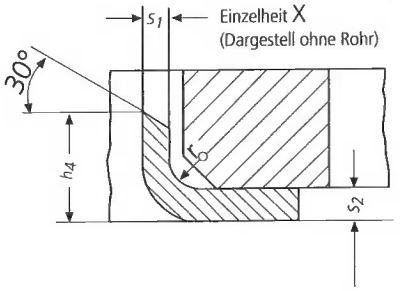

NEUMIRA

DIN 2641

Tubo Pipe Rohr-Anschlußmaße			Brida Flange Flansch					Tornillos Screws Schrauben			Aro y borde Ring Bund und Bördel							Peso Weight Gewicht (7,85 Kg/dm³) Kg ≈	
Diámetro nominal Rated diametre Nennweite	d_1 ISO Serie 1 Reihe 1	d_1 DIN Serie 2 Reihe 2	D	d_6	b	k	e	Número N.° Anzahl	Rosca Thread Gewinde	d_2	d_5	h_3	d_4 max.	h_4 min.	s_1 min.	s_2 min.	r	Brida Flages Flansch	Aro Ring Bund
10	–	14	75	16	10	50	2	4	M 10	11	14,5	8	35	9	1,8	3	2	0,298	0,051
	17,2	–		19							17,7								
15	–	20	80	22	10	55	2	4	M 10	11	21	8	40	9	2	3	2	0,337	0,063
	21,3	–		24							22								
20	–	25	90	28	10	65	2	4	M 10	11	26	10	50	12	2	3	2	0,418	0,116
	26,9	–		30							27,6								
25	–	30	100	33	12	75	3	4	M 10	11	31	10	60	15	2	3	3	0,620	0,166
	33,7	–		36							34,4								
32	–	38	120	42	12	90	3	4	M 12	14	39	10	70	15	2,6	3,5	3	0,874	0,213
	42,4	–		46							43,1								
40	–	44,5	130	50	12	100	3	4	M 12	14	45,5	10	80	17	2,6	3,5	3	1,01	0,273
	48,3	–		54							49								
50	–	57	140	62	12	110	3	4	M 12	14	58,1	12	90	23	2,6	3,5	3	1,12	0,359
	60,3	–		65							61,1								
65	76,1	–	160	81	12	130	3	4	M 12	14	77,1	12	110	23	2,6	3,5	3	1,35	0,468
80	88,9	–	190	94	14	150	3	4	M 16	18	90,3	14	128	23	3,2	4	3	2,24	0,730
100	–	108	210	113	14	170	3	4	M 16	18	109,6	14	148	28	3,2	4	3	2,59	0,884
	114,3	–		119							115,9								
125	–	133	240	138	14	200	3	8	M 16	18	134,8	14	178	30	3,2	4	3	3,10	1,21
	139,7	–		145							141,6								
150	–	159	265	164	14	225	3	8	M 16	18	161,1	14	202	30	3,2	4	3	3,52	1,34
	168,3	–		173							170,5								
200	219,1	–	320	225	16	280	3	8	M 16	18	221,8	16	258	30	3,2	4	3	4,98	2,00
250	–	267	375	273	20	335	3	12	M 16	18	270,2	18	312	30	4	5	3	7,67	2,89
	273	–		279							276,2								
300	323,9	–	440	329	24	395	4	12	M 20	22	327,6	18	365	35	4	5	4	12,3	3,56
350	355,6	–	490	362	26	445	4	12	M 20	22	359,7	18	415	–	–	–	4	15,1	4,08
	–	368		374							372,2								
400	406,4	–	540	413	28	495	4	16	M 20	22	411	20	465	–	–	–	4	17,7	4,91
	–	419		426							423,7								
* (450)	457	–	595	467	30	550	4	16	M 20	22	462,5	20	520	–	–	–	4	20,4	5,7
500	508	–	645	517	32	600	4	20	M 20	22	513,6	22	570	–	–	–	4	25,4	7,39
600	610	–	755	618	36	705	4	20	M 24	26	616,6	22	670	–	–	–	4	36,3	8,6
700	711	–	860	721	40	810	4	24	M 24	26	718,6	24	775	–	–	–	4	48,1	14,0
800	813	–	975	824	44	920	4	24	M 27	30	821,5	24	880	–	–	–	4	66,5	16,8
900	914	–	1075	926	48	1020	4	24	M 27	30	923,5	26	980	–	–	–	4	81,3	20,1
1000	1016	–	1175	1028	52	1120	4	28	M 27	30	1026,7	26	1080	–	–	–	4	96,4	21,5
1200	1220	–	1405	1232	60	1340	5	32	M 30	33	1232,7	28	1295	–	–	–	5	158	32,6

* NF E 29-203 ISO PN 6 ~DIN 2641

NEUMIRA

Bridas locas para tubo rebordeado. Aros lisos.
Presión nominal 10.

Lapped flanges. Plain collars.
Rated pressure 10.

Lose Flansche Vorschweißbördel Glatte Bunde
Nenndruck 10.

DIN 2642

Medidas en milímetros
Dimensions in mm.
Maße in mm.

F= Brida loca
(representado con tubo rebordeado)
F= Lose Flange
F= Loser Flansch
(Dargestellt mit gebördeltem Rohr)

$z = \sqrt{R_z = 160}$ torneado turning gedreht

$y = \sqrt{R_z = 160}$

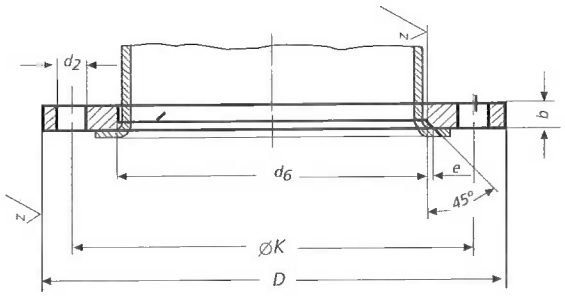

B = Aro liso
(representado con brida loca F)
B= Plain collars
B= Glatter Bund
(fsthrdyrlly miy lodrm Flansch F)

$z = \sqrt{R_z = 160}$ torneado turning gedreht

$y = \sqrt{R_z = 160}$

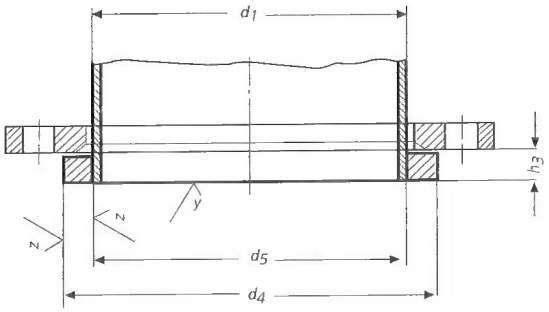

G = Borde de soldadura a tope
(representado con brida loca F)
G= Welding edge
G = Vorschweißbördel
(Dargestellt mit losem Flansch F)

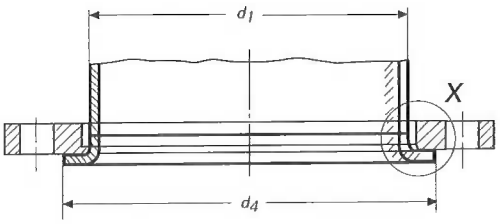

Detalle X (sin tubo)
Detalle X (without pipe)
Einzelheit X
(Dargestell ohne Rohr)

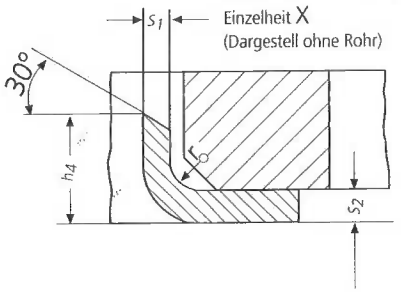

NEUMIRA

DIN 2642

Tubo Pipe Rohr-Anschlußmaße			Brida Flange Flansch					Tornillos Screws Schrauben			Aro y borde Ring Bund und Bördel							Peso Weight Gewicht (7,85 Kg/dm³) Kg ≈	
Diámetro nominal Rated diametre Nennweite	d_1 ISO Serie 1 Reihe 1	d_1 DIN Serie 2 Reihe 2	D	d_6	b	k	e	Número N.° Anzahl	Rosca Thread Gewinde	d_2	d_5	h_3	d_4 max.	h_4 min.	s_1 min.	s_2 min.	r	Brida Flages Flansch	Aro Ring Bund
10	–	14	90	16	14	60	3	4	M 12	14	14,5	10	40	9	1,8	3	3	0,599	0,087
	17,2	–		19							17,7								
15	–	20	95	22	14	65	3	4	M 12	14	21	10	45	9	2	3	3	0,689	0,105
	21,3	–		24							22								
20	–	25	105	28	14	75	3	4	M 12	14	26	12	58	12	2	3	3	0,806	0,203
	26,9	–		30							27,6								
25	–	30	115	33	16	85	4	4	M 12	14	31	12	68	15	2	3	4	1,11	0,276
	33,7	–		36							34,4								
32	–	38	140	42	16	100	4	4	M 16	18	39	12	78	15	2,6	3,5	4	1,64	0,343
	42,4	–		46							43,1								
40	–	44,5	150	50	16	110	4	4	M 16	18	45,5	12	88	17	2,6	3,5	4	1,86	0,426
	48,3	–		54							49								
50	–	57	165	62	16	125	5	4	M 16	18	58,1	14	102	23	2,6	3,5	5	2,20	0,618
	60,3	–		65							61,1								
65	76,1	–	185	81	16	145	5	4	M 16	18	77,1	14	122	23	2,6	3,5	5	2,62	0,786
80	88,9	–	200	94	18	160	5	8	M 16	18	90,3	16	138	23	3,2	4	5	3,32	1,10
100	–	108	220	113	18	180	5	8	M 16	18	109,6	16	158	28	3,2	4	5	3,67	1,31
	114,3	–		119							115,9								
125	–	133	250	138	18	210	5	8	M 16	18	134,8	18	188	30	3,2	4	5	4,54	1,96
	139,7	–		145							141,6								
150	–	159	285	164	18	240	5	8	M 20	22	161,1	18	212	30	3,2	4	5	5,60	2,18
	168,3	–		173							170,5								
200	219,1	–	340	225	20	295	5	8	M 20	22	221,8	20	268	30	3,2	4	5	7,46	3,10
250	–	267	395	273	22	350	5	12	M 20	22	270,2	22	320	30	4	5	5	10,3	4,22
	273	–		279							276,2								
300	323,9	–	445	329	26	400	5	12	M 20	22	327,6	22	370	35	4	5	5	14,0	4,85
350	355,6	–	505	362	28	460	6	16	M 20	22	359,7	22	430	–	–	–	6	18,5	6,71
	–	368		374							372,2								
400	406,4	–	565	413	32	515	6	16	M 24	26	411	24	482	–	–	–	6	25,0	8,28
	–	419		426							423,7								
* (450)	457	–	615	467	38	565	6	20	M 24	26	462,5	24	532	–	–	–	6	30,6	9,3
500	508	–	670	517	38	620	6	20	M 24	26	513,6	26	585	–	–	–	6	37,0	11,5
600	610	–	780	618	44	725	7	20	M 27	30	616,6	26	685	–	–	–	7	56,3	15,6
700	711	–	895	721	50	840	7	24	M 27	30	718,6	28	800	–	–	–	7	80,4	23,2
800	813	–	1015	824	56	950	7	24	M 30	33	821,5	30	905	–	–	–	7	113,2	29,2

* NF E 29-203 ISO PN 10 ~DIN 2642

NEUMIRA

Brida loca y anillo de soldar
Presión nominal 6.

Lose flange and ring for welding
Rated pressure 6.

Lose Flansche Glatte Bunde
Nenndruck 6.

DIN 2652

Medidas en milímetros / Dimensions in mm. / Maße in mm.

F=Brida loca B= Aro liso
F= Lose Flange B= Plain collars
F= Loser Flansch B= Glater Bund

$z = \sqrt{R_z = 160}$ torneado turning gedreht

$y = \sqrt{R_z = 160}$

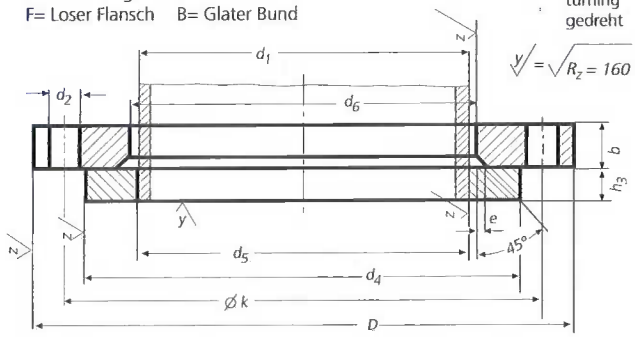

Tubo Pipe Rohr-Anschlußmaße			Brida Flange Flansch					Tornillos Screws Schrauben			Aro Ring Bund			Peso Weight Gewicht (7,85 Kg/dm³)	
Diámetro nominal Rated diametre Nennweite	d_1 ISO Serie 1 Reihe 1	d_1 DIN Serie 2 Reihe 2	D	d_6	b	k	e	Número N.º Anzahl	Rosca Thread Gewinde	d_2	d_4	d_5	h_3	Brida Flages Flansch Kg ≈	Aro Ring Bund Kg ≈
10	–	14	75	16	10	50	5	4	M 10	11	35	14,5	8	0,298	0,051
	17,2	–		19								17,7			
15	–	20	80	22	10	55	5	4	M 10	11	40	21	8	0,337	0,063
	21,3	–		24								22			
20	–	25	90	28	10	65	5	4	M 10	11	50	26	10	0,418	0,116
	26,9	–		30								27,6			
25	–	30	100	33	12	75	6	4	M 10	11	60	31	10	0,620	0,166
	33,7	–		36								34,4			
32	–	38	120	42	12	90	6	4	M 12	14	70	39	10	0,874	0,213
	42,4	–		46								43,1			
40	–	44,5	130	50	12	100	6	4	M 12	14	80	45,5	10	1,01	0,273
	48,3	–		54								49			
50	–	57	140	62	12	110	6	4	M 12	14	90	58,1	12	1,12	0,359
	60,3	–		65								61,1			
65	76,1	–	160	81	12	130	6	4	M 12	14	110	77,1	12	1,35	0,468
80	88,9	–	190	94	14	150	6	4	M 16	18	128	90,3	14	2,24	0,730
100	–	108	210	113	14	170	6	4	M 16	18	148	109,6	14	2,59	0,884
	114,3	–		119								115,9			
125	–	133	240	138	14	200	6	8	M 16	18	178	134,8	14	3,10	1,21
	139,7	–		145								141,6			
150	–	159	265	164	14	225	6	8	M 16	18	202	161,1	14	3,52	1,34
	168,3	–		173								170,5			
200	219,1	–	320	225	16	280	8	8	M 16	18	258	221,8	16	4,98	2,00
250	–	267	375	273	20	335	8	12	M 16	18	312	270,2	18	7,67	2,89
	273	–		279								276,2			
300	323,9	–	440	329	24	395	8	12	M 20	22	365	327,6	18	12,3	3,56
350	355,6	–	590	362	26	445	8	12	M 20	22	415	359,7	18	15,1	4,08
	–	368		374								372,2			
400	406,4	–	540	413	28	495	8	16	M 20	22	465	411	20	17,7	4,91
	–	419		426								423,7			
* (450)	457	–	595	467	30	550	8	16	M 20	22	520	462,5	20	20,4	5,7
500	508	–	645	517	32	600	8	20	M 20	22	570	513,6	22	25,4	7,39

* NF E 29-203 ISO PN 6 ~DIN 2652

NEUMIRA

Medidas en milímetros / Dimensions in mm. / Maße in mm.

F=Brida loca B= Aro liso
F= Lose Flange B= Plain collars
F= Loser Flansch B= Glater Bund

$z = \sqrt{R_z = 160}$ torneado turning gedreht

$y = \sqrt{R_z = 160}$

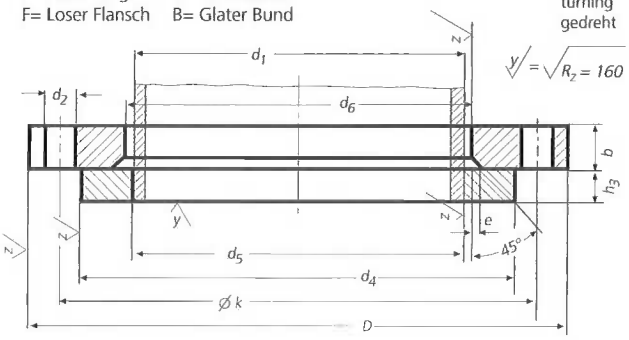

Brida loca y anillo de soldar
Presión nominal 10.

Lose flange and ring for welding
Rated pressure 10.

Lose Flansche Glatte Bunde
Nenndruck 10.

DIN 2653

Tubo Pipe Rohr-Anschlußmaße			Brida Flange Flansch					Tornillos Screws Schrauben			Aro Ring Bund			Peso Weight Gewicht (7,85 Kg/dm³)	
Diámetro nominal Rated diametre Nennweite	d_1 ISO Serie 1 Reihe 1	d_1 DIN Serie 2 Reihe 2	D	d_6	b	k	e	Número N.º Anzahl	Rosca Thread Gewinde	d_2	d_4	d_5	h_3	Brida Flages Flansch Kg ≈	Aro Ring Bund Kg ≈
10	–	14	90	16	14	60	5	4	M 12	14	40	14,5	10	0,599	0,087
	17,2	–		19								17,7			
15	–	20	95	22	14	65	5	4	M 12	14	45	21	10	0,689	0,105
	21,3	–		24								22			
20	–	25	105	28	14	75	5	4	M 12	14	58	26	12	0,806	0,203
	26,9	–		30								27,6			
25	–	30	115	33	16	85	6	4	M 12	14	68	31	12	0,11	0,276
	33,7	–		36								34,4			
32	–	38	140	42	16	100	6	4	M 16	18	78	39	12	1,64	0,343
	42,4	–		46								43,1			
40	–	44,5	150	50	16	110	6	4	M 16	18	88	45,5	12	1,86	0,426
	48,3	–		54								49			
50	–	57	165	62	16	125	6	4	M 16	18	102	58,1	14	2,20	0,618
	60,3	–		65								61,1			
65	76,1	–	185	81	16	145	6	4	M 16	18	122	77,1	14	2,62	0,786
80	88,9	–	200	94	18	160					138	90,3	16	3,32	1,10
100	–	108	220	113	18	180	6	8	M 16	18	158	109,6	16	3,67	1,31
	114,3	–		119								115,9			
125	–	133	250	138	18	210	6	8	M 16	18	188	134,8	18	4,54	1,96
	139,7	–		145								141,6			
150	–	159	285	164	18	240	6	8	M 20	22	212	161,1	18	5,60	2,18
	168,3	–		173								170,5			
200	219,1	–	340	225	20	295	8	8	M 20	22	268	221,8	20	7,46	3,10
250	–	267	395	273	22	350	8	12	M 20	22	320	270,2	22	10,3	4,22
	273	–		279								276,2			
300	323,9	–	445	329	26	400	8	12	M 20	22	370	327,6	22	14,0	4,85
350	355,6	–	505	362	28	460	8	16	M 20	22	430	359,7	22	18,5	6,71
	–	368		374								372,2			
400	406,4	–	565	413	32	515	8	16	M 24	26	482	411	24	25,0	8,28
	–	419		426								423,7			
* (450)	457	–	615	467	38	565	8	20	M 24	26	532	462,5	24	30,6	9,3
500	508	–	670	517	38	620	8	20	M 24	26	585	513,6	26	37,0	11,5

* NF E 29-203 ISO PN 10 ~DIN 2653

NEUMIRA

Brida loca y anillo de soldar
Presión nominal 25.

Lose flange and ring for welding
Rated pressure 25.

Lose Flansche Glatte Bunde
Nenndruck 25.

DIN 2655

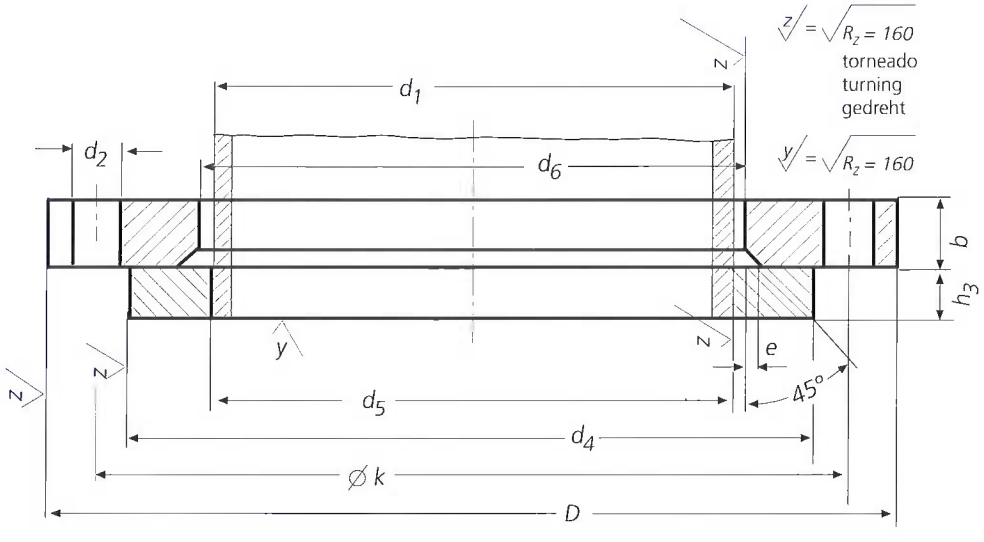

Medidas en milímetros / Dimensions in mm. / Maße in mm.

F=Brida loca B= Aro liso
F= Lose Flange B= Plain collars
F= Loser Flansch B= Glater Bund

Tubo Pipe Rohr-Anschlußmaße			Brida Flange Flansch					Tornillos Screws Schrauben			Aro Ring Bund			Peso Weight Gewicht (7,85 Kg/dm³)	
Diámetro nominal Rated diametre Nennweite	d_1 ISO Serie 1 Reihe 1	d_1 DIN Serie 2 Reihe 2	D	d_6	b	k	e	Número N.º Anzahl	Rosca Thread Gewinde	d_2	d_4	d_5	h_3	Brida Flages Flansch Kg ≈	Aro Ring Bund Kg ≈
10 a 150 10 to 150 10 bis 150	Véanse bridas locas y aros según DIN 2656, presión nominal 40. See flages according to DIN 2656. Rated pressure 40. Lose Flansche und Bunde nach DIN 2656, Nenndruck 40 verwenden.														
200	**219,1**	–	360	225	26	310	8	12	M 24	26	278	221,8	24	11,7	4,53
250	–	**267**	425	273	30	370	8	12	M 27	30	335	270,2	26	17,9	6,56
	273	–		279								276,2			
300	**323,9**	–	485	329	34	430	8	16	M 27	30	395	327,6	28	24,7	8,80
350	**355,6**	–	555	362	38	490	8	16	M 30	33	450	359,7	32	35,6	13,2
	–	**368**		374								372,2			
400	**406,4**	–	620	413	42	550	8	16	M 33	36	505	411	34	47,5	16,5
	–	**419**		426								423,7			
500	**508**	–	730	517	50	660	8	20	M 33	36	615	513,6	38	71,1	25,3

NEUMIRA

Medidas en milímetros / Dimensions in mm. / Maße in mm.

F=Brida loca B= Aro liso
F= Lose Flange B= Plain collars
F= Loser Flansch B= Glater Bund

$\sqrt{z} = \sqrt{R_z = 160}$ torneado turning gedreht

$\sqrt{y} = \sqrt{R_z = 160}$

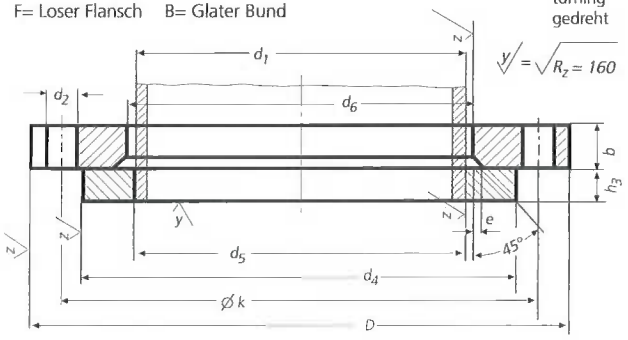

Brida loca y anillo de soldar
Presión nominal 40.

Lose flange and ring for welding
Rated pressure 40.

Lose Flansche Glatte Bunde
Nenndruck 40..

DIN 2656

Tubo Pipe Rohr-Anschlußmaße			Brida Flange Flansch					Tornillos Screws Schrauben			Aro Ring Bund			Peso Weight Gewicht (7,85 Kg/dm³)	
Diámetro nominal Rated diametre Nennweite	d_1 ISO Serie 1 Reihe 1	d_1 DIN Serie 2 Reihe 2	D	d_6	b	k	e	Número N.° Anzahl	Rosca Thread Gewinde	d_2	d_4	d_5	h_3	Brida Flages Flansch Kg ≈	Aro Ring Bund Kg ≈
10	–	14	90	16	16	60	5	4	M 12	14	40	14,5	12	0,696	0,104
	17,2	–		19								17,7			
15	–	20	95	22	16	65	5	4	M 12	14	45	21	12	0,773	0,126
	21,3	–		24								22			
20	–	25	105	28	16	75	5	4	M 12	14	58	26	14	0,934	0,236
	26,9	–		30								27,6			
25	–	30	115	33	18	85	6	4	M 12	14	68	31	14	1,26	0,321
	33,7	–		36								34,4			
32	–	38	140	42	18	100	6	4	M 16	18	78	39	14	1,85	0,401
	42,4	–		46								43,1			
40	–	44,5	150	50	18	110	6	4	M 16	18	88	45,5	14	2,10	0,498
	48,3	–		54								49			
50	–	57	165	62	20	125	6	4	M 16	18	102	58,1	16	2,75	0,706
	60,3	–		65								61,1			
65	76,1	–	185	81	20	145	6	8	M 16	18	122	77,1	16	3,11	0,898
80	88,9	–	200	94	22	160					138	90,3	18	3,88	1,23
100	–	108	235	113	22	190	6	8	M 20	22	162	109,6	20	5,23	1,80
	114,3	–		119								115,9			
125	–	133	270	138	24	220	6	8	M 24	26	188	134,8	22	7,23	2,40
	139,7	–		145								141,6			
150	–	159	300	164	24	250	6	8	M 24	26	218	161,1	22	8,60	3,02
	168,3	–		173								170,5			
200	219,1	–	375	225	30	320	8	12	M 27	30	285	221,8	26	15,2	5,54
250	–	267	450	273	36	385	8	12	M 30	33	345	270,2	30	25,7	8,83
	273	–		279								276,2			
300	323,9	–	515	329	40	450	8	16	M 30	33	410	327,6	34	33,5	14,0
350	355,6	–	580	362	46	510	8	16	M 33	36	465	359,7	38	50,2	18,9
	–	368		374								372,2			
400	406,4	–	660	413	50	585	8	16	M 36	39	535	411	42	71,2	28,4
	–	419		426								423,7			

NEUMIRA

DIN 2673

Brida loca y anillo con cuello para soldar.
Presión nominal 10.

Lose flange and ring with neck for welding
Rated pressure 10.

Lose Flansche mit Vorschweißbund.
Nenndruck 10.

Medidas en milímetros / Dimensions in mm. / Maße in mm.

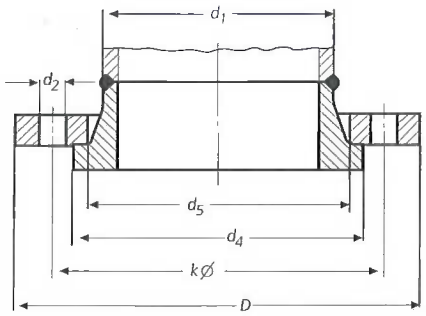

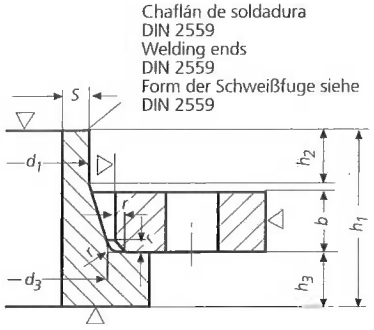

Tubo Pipe Rohr		Brida Flange Flansch				Tornillos Screws Schrauben				Aro Ring Bund			Cuello Neck Ansatz				Peso Weight Gewicht (7,85 Kg/dm³)	
NW	d_1	D	d_5	b	k	Número N.º Anzahl	Rosca Thread Gewinde		d_2	d_4	h_1	h_3	d_3	s	r	h_2	Brida Flage Flansh Kg ≈	Aro Ring Bund Kg ≈
10	14	90	25	14	60	4	M 12	(1/2")	14	40	35	10	22	1,8	2	6	0,566	0,117
	17,2		28										25					
15	20	95	32	14	65					45	35	10	28	2	2	6	0,622	0,151
	21,3		34										30					
20	25	105	38	14	75					58	40	12	35	2,3	2	6	0,747	0,273
	26,9		40										37					
25	30	115	45	16	85					68	40	12	40	2,6	2	6	1,01	0,372
	33,7		48										43					
32	38	140	55	16	100		M 16	(5/8")	18	78	40	12	50	2,6	2	6	1,50	0,485
	42,4		60										54					
40	44,5	150	62	16	110					88	40	12	58	2,6	2	7	1,71	0,610
	48,3		66										62					
50	57	165	75	16	125					102	45	14	70	2,9	2	8	2,00	0,888
	60,3		78										73					
85	76,1	185	92	16	145					122	45	14	88	2,9	2	10	2,41	1,13
80	88,9	200	108	18	160					138	50	16	102	3,2	2	10	3,00	1,60
100	108	220	128	18	180	8				158	50	16	122	3,6	2	12	3,26	2,01
	114,3		135										128					
125	133	250	152	18	210					188	50	18	148	4	3	12	4,07	2,86
	139,7		158										154					
150	159	285	178	18	240		M 20	(3/4")	22	212	50	18	172	4,5	3	12	5,05	3,26
	168,3		188										181					
200	216	340	235	20	295					268	55	20	230	5,9	3	16	6,70	5,13
	219,1		238										233					
250	267	395	288	22	350	12				320	60	22	282	6,3	3	16	9,09	7,18
	273		294										288					
300	318	445	338	26	400					370	60	22	332	7,1	3	16	12,5	8,50
	323,9		344										338					
350	355,6	505	376	28	460	16				430	60	22	370	7,1	4	16	16,6	10,9
	368		388										382					
400	406,4	565	430	32	515		M 24	(7/8")	26	482	65	24	426	7,1	4	16	22,4	14,2
	419		442										438					
*(450)	457	615	490	34	565	20				532	70		485	7,1	4	16	28,1	16,3
500	508	670	533	38	620					585	70	26	528	7,1	4	16		
	521		545										540				32,5	19,4
600	609,6	780	633	44	725					685	80	26	628	7,1	4	18		
	622		645				M 27	(1")	30				640				47,2	24,1
700	711,2	895	740	50	840	24				800	85	28	735	8	5	18		
	720		748										742				67,6	34,4
800	812,8	1015	843	56	950					905	90	30	838	8	5	18		
	820		850				M 30	(1 1/8")	33				845				97,0	44,1
900	914,4	1115	947	62	1050	28				1005	95	32	940	10	5	20		
	920		952										945				117	54,1
1000	1016	1230	1050	68	1160		M 33	(1 1/4")	36	1110	100	34	1044	10	5	20		
	1020		1055										1048				152	69,2
1200	1220	1455	1260	80	1380	32	M 36	(1 3/8")	39	1330	110	38	1250	11	5	25	235	111

* NF E 29-203 ISO PN 10 ~DIN 2673

NEUMIRA

DIN 28115

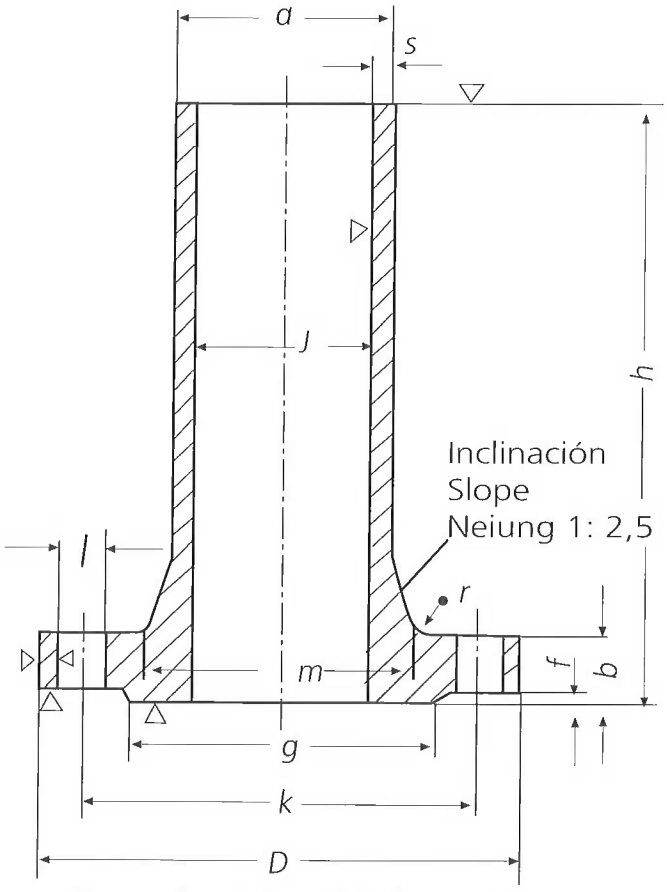

Medidas en milimetros / Dimensions in mm. / Maße in mm.

BRIDAS CON CUELLO LARGO PARA SOLDAR PRESION NOMINAL 10 Y 25.

LONG WELDING NECK FLANGES. RATED PRESSURE 10 AND 25..

FLANSCHTUTZEN. NENNDRUCK 10 UND 25.

Presión nominal 10.
Rated pressure 10.
Nenndruck 10.

Diámetro nominal / Rated diametre / NW	Presión de servicio / Service pressure / Betriebsdruck	Tubo / Pipe / Rohr		Brida / Flange / Flansch				Cuello / Neck / Ansatz		Resalto / Raised face / Dithtleiste		Tornillos / Screws / Schrauben				Peso / Weight of a flange / Gewicht eines Flansches (7,85 Kg/dm³) Kg ≈
		a	s	D	J	b	h	m	r	g	f	k	Número N.º Anzahl	l	Rosca Thread Gewinde	
25	8 Kg/cm2 200°C	38	7	115	24	16	120	50	8	68	2	85	4	14	M 12 (1/2")	1,7
32		51	8	140	35	16	120	62	8	78	2	100	4	18	M 16 (5/8")	2,8
40		57	8	150	41	16	120	70	8	88	3	110	4	18	M 16 (5/8")	3,2
50		70	8	165	54	18	120	85	8	102	3	125	4	18	M 16 (5/8")	4,2
65		89	8	185	73	18	170	104	8	122	3	145	4	18	M 16 (5/8")	6,8
80		102	8	200	86	20	170	118	8	138	3	160	4	18	M 16 (5/8")	7,8
100		121	10	220	101	20	170	138	8	158	3	180	8	18	M 16 (5/8")	9,7
125		146	10	250	126	22	170	164	10	188	3	210	8	18	M 16 (5/8")	11,6
150		171	10	285	151	22	170	188	10	212	3	240	8	23	M 20 (3/4')	14,0
200		224	10	340	204	22	170	246	10	268	3	295	8	23	M 20 (3/4")	20,4

NEUMIRA

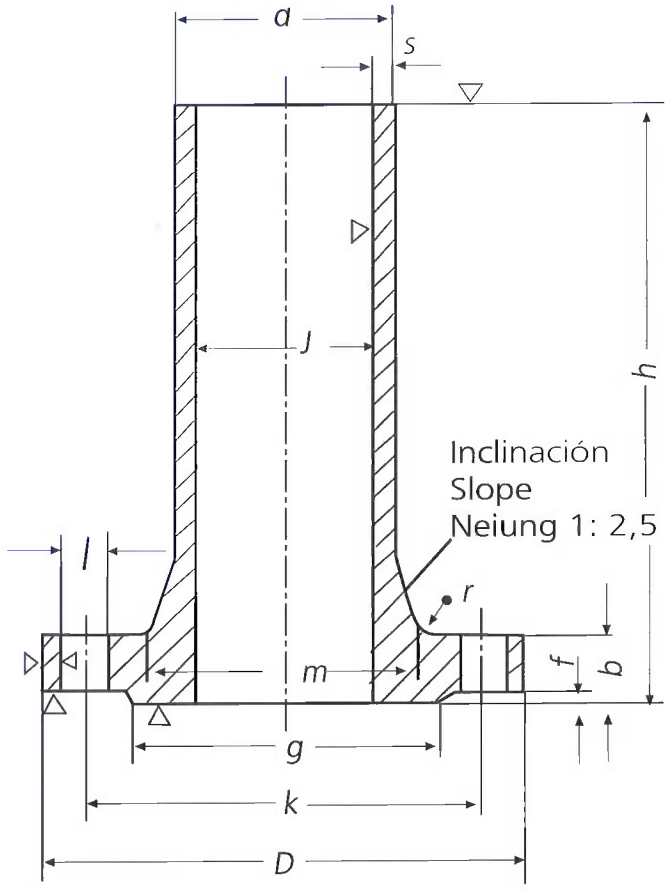

Medidas en milímetros / Dimensions in mm. / Maße in mm.

DIN 28115

Presión nominal 25.
Rated pressure 25.
Nenndruck 25.

Diámetro nominal / Rated diametre / NW	Presión nominal / Rated pressure / Nenndruck Kg/cm²			Presión de servicio a 200°C / Service pressure to 200 °C / Betriebsdruck bis 200 °C Kg/cm²	Tubo / Pipe / Rohr		Brida / Flange / Flansch				Cuello / Neck / Ansatz		Resalto / Raised face / Dithtleiste		Tornillos / Screws / Schrauben				Peso / Weight of a flange / Gewicht eines Flansches (7,85 Kg/dm³) Kg ≈
					a	s	D	J	b	h	m	r	g	f	k	Número N.° Anzahl	l	Rosca Thread Gewinde	
25	16	25	40	32	38	7	115	24	18	120	50	8	68	2	85	4	14	M 12 (1/2")	1,9
32	16	25	40	32	51	8	140	35	18	120	62	8	78	2	100	4	18	M 16 (5/8")	3,0
40	16	25	40	32	57	8	150	41	18	120	70	8	88	3	110	4	18	M 16 (5/8")	3,2
50	16	25	40	32	70	8	165	54	20	120	85	8	102	3	125	4	18	M 16 (5/8")	4,5
65	16			13	89	8	185	73	22	170	104	8	122	3	145	4	18	M 16 (5/8")	7,5
		25	40	32	89	8	185	73	22	170	104	8	122	3	145	8	18	M 16 (5/8")	7,3
80	16			13	102	8	200	86	24	170	118	8	138	3	160	8	18	M 16 (5/8")	8,4
		25	40	32	102	8	200	86	24	170	118	8	138	3	160	8	18	M 16 (5/8")	8,4
100	16			13	121	10	220	101	24	170	138	8	158	3	180	8	18	M 16 (5/8")	9,8
125	16			13	146	10	250	126	26	170	164	10	188	3	210	8	18	M 16 (5/8")	12,6
150	16			13	171	10	285	151	28	170	188	10	212	3	240	8	23	M 20 (3/4')	15,8
200	16			13	224	10	340	204	34	170	246	10	268	3	295	12	23	M 20 (3/4")	24,2

NEUMIRA

DIN 17440

Table 1: Chemical composition (based on cast analysis[1]) of stainless steels

Steel designation		Percentage by mass of									
Name	Number	C	Si max.	Mn max.	P max.	S	N	Cr	Mo	Ni	Others
Ferritic and martensitic steels											
X6Cr13	1.4000	≤0,08	1,00	1,00	0,040	≤0,015[2]		12,00 to 14,00			
X6CrAL13	1.4002	≤0,08	1,00	1,00	0,040	≤0,015[2]		12,00 to 14,00			AL: 0,10 to 0,30
X12Cr13	1.4006	0,08 to 0,15	1,00	1,50	0,040	≤0,015[2]		11,50 to 13,50		≤ 0,75	
X20Cr13	1.4021	0,16 to 0,25	1,00	1,50	0,040	≤0,015[2]		12,00 to 14,00			
X30Cr13	1.4028	0,26 to 0,35	1,00	1,50	0,040	≤0,015[2]		12,00 to 14,00			
X6Cr17	1.4016	≤0,08	1,00	1,00	0,040	≤0,015[2]		16,00 to 18,00			
X3CrTi17	1.4510	≤0,05	1,00	1,00	0,040	≤0,015[2]		16,00 to 18,00			Ti: 4 x(C+N)+0,15≤ 0,80[3]
X6CrMoS17	1.4105	≤0,08	1,00	1,50	0,040	0,15 to 0,35		16,00 to 18,00	0,20 to 0,60		
X14CrMoS17	1.4104	0,10 to 0,17	1,00	1,50	0,040	0,15 to 0,35		15,50 to 17,50	0,20 to 0,60		
X17CrNi16-2	1.4057	0,12 to 0,22	1,00	1,50	0,040	≤0,015[2]		15,00 to 17,00		1,50 to 2,50	
Austenitic steels											
X5CrNi18-10	1.4301	≤0,07	1,00	2,00	0,045	≤0,015[2]	≤0,11	17,00 to 19,50		8,00 to 10,50	
X4CrNi18-12	1.4303	≤0,06	1,00	2,00	0,045	≤0,015[2]	≤0,11	17,00 to 19,00		11,00 to 13,00	
X8CrNiS18-9	1.4305	≤0,10	1,00	2,00	0,045	0,15 to 0,35	≤0,11	17,00 to 19,00		8,00 to 10, 00	Cu: ≤1,00
X2CrNi19-11	1.4306	≤0,030	1,00	2,00	0,045	≤0,015[2]	≤0,11	18,00 to 20,00		10,00 to 12,00[4]	
X2CrNiN18-10	1.4311	≤0,030	1,00	2,00	0,045	≤0,015[2]	0,12 to 0,22	17,00 to 19,50		8,50 to 11,50	
X6CrNiTi18-10	1.4541	≤0,08	1,00	2,00	0,045	≤0,015[2]		17,00 to 19,00		9,00 to 12,00[4]	Ti: 4 x C+N to 0,70
X6CrNiNb18-10	1.4550	≤0,08	1,00	2,00	0,045	≤0,015		17,00 to 19,00		9,00 to 12,00[4]	Nb: 10 x C+N to 1,00
X5CrNiMo17-12-2	1.4401	≤0,07	1,00	2,00	0,045	≤0,015[2]	≤0,11	16,50 to 18,50	2,00 to 2,50	10,00 to 13,00	Cu: ≤1,00
X2CrNiMo17-12-2	1.4404	≤0,030	1,00	2,00	0,045	≤0,015[2]	≤0,11	16,50 to 18,50	2,00 to 2,50	10,00 to 13,00[4]	
X2CrNiMoN17-11-2	1.4406	≤0,030	1,00	2,00	0,045	≤0,015[2]	0,12 to 0,22	16,50 to 18,50	2,00 to 2,50	10,00 to 12,00[4]	
X6CrNiMoTi17-12-2	1.4571	≤0,08	1,00	2,00	0,045	≤0,015[2]		16,50 to 18,50	2,00 to 2,50	10,50 to 13,50[4]	Ti: 4 x C+N to 0,70
X6CrNiMoNb17-12-2	1.4580	≤0,08	1,00	2,00	0,045	≤0,015		16,50 to 18,50	2,00 to 2,50	10,50 to 13,50	Nb: 10 x C+N to 1,00
X2CrNiMo17-13-3	1.4429	≤0,030	1,00	2,00	0,045	≤0,015	0,12 to 0,22	16,50 to 18,50	2,50 to 3,00	11,00 to 14,00[4]	
X2CrNiMo18-14-3	1.4435	≤0,030	1,00	2,00	0,045	≤0,015[2]	≤0,11	17,00 to 19,00	2,50 to 3,00	12,50 to 15,00	
X3CrNiMo17-13-3	1.4436	≤0,05	1,00	2,00	0,045	≤0,015[2]	≤0,11	16,50 to 18,50	2,50 to 3,00	10,50 to 13,00[4]	
X2CrNiMo18-15-4	1.4438	≤0,030	1,00	2,00	0,045	≤0,015[2]	≤0,11	17,50 to 19,50	3,00 to 4,00	13,00 to 16,00[4]	
X2CrNiMoN17-13-5	1.4439	≤0,030	1,00	2,00	0,045	≤0,015	0,12 to 0,22	16,50 to 18,50	4,00 to 5,00	12,50 to 14,50	
X2NiCrMoCu25-20-5	1.4539	≤0,030	1,00	2,00	0,030	0,020		19,00 to 21, 00	4,00 to 5,00	24,00 to 26, 00	Cu: 1,00 to 2,00

[1]) Elements not listed this table shall not be intentionally added to the steel without the agreement of the purchaser, except when finishining the cast. Precautions are to be taken to avoid the addition of such elements from scrap and other materials used in production which would impair the mechanical properties and suitability of the steel.

[2]) The maximum sulfur content of bars, wire and forgings shall be 0,030 %

[3]) Steels may be stabilized by addinng titanium, niobium or zirconium. Depending on the atomic number of these elements and the carbon and nitrogen content of the steel, the equivalence shall be as follows: $Ti \triangleq \frac{7}{4} Nb \triangleq \frac{7}{4} Zr$

[4]) Where it is necessary to minimize the delta ferrite content (e.g. to improve hot workability for the fabrication of the fabrication of seamless tubes), or where a low permeability is desired, the maximum nickel content may be increased by the following amounts:
0,50% (*m/m*): 1.4571 1,00% (*m/m*): 1.4306, 1.4406, 1.4429, 1.4436, 1.4438, 1.4541, 1.4550 1,50% (*m/m*): 1.4404

NEUMIRA

DIN 17440

Table 2: Permissible product analysis tolerances on the limiting values given in table 1 for the cast analysis.

Element	Specified limits (cast analysis). as percentages by mass	Permissible tolerances [1]). as percentages by mass
Carbon	≤ 0,030 > 0,030 ≤ 0,20 > 0,20 ≤ 0,35	+ 0,005 ± 0,01 ± 0,02
Silicon	≤ 1,00	+ 0,05
Manganese	≤ 1,00 > 1,00 ≤ 2,00	+ 0,03 + 0,04
Phosphorus	≤ 0,045	+ 0,005
Sulfur	≤ 0,030 > 0,15 ≤ 0,35	+ 0,005 ± 0,02
Nitrogen	≤ 0,22	± 0,01
Aluminium	≤ 0,30	± 0,05
Chromium	≥ 11,50 < 15,00 ≥ 15,00 ≤ 20,00	± 0,15 ± 0,20
Molybdenum	≤ 0,60 > 0,60 < 1,75 ≥ 1,75 ≤ 5,00	± 0,03 ± 0,05 ± 0,10
Nickel	≤ 1,00 > 1,00 ≤ 5,00 > 5,00 ≤ 10,00 > 10,00 ≤ 17,00	+ 0,03 ± 0,07 ± 0,10 ± 0,15
Niobium	≤ 1,00	± 0,05
Titanium	≤ 0,80	± 0,05
Copper	≤ 1,00	+ 0,07

[1]) If several product analyses are carried out on one cast and it is determined that the contents of an element lie outside the permissible range of the chemical composition especified for the cast analysis, then content may either exceed the permissible maximum value or be lower than the permissible minimum value, but not both, for one cast.

Table 3: Mechanical properties of ferritic steels at ambient temperature and resistance to intergranular corrosion.

Steel designation		Heat treatment condition[1])	Maximum HB or HV hardness[2]) of flat products with a maximum thickness of 12 mm	Minimum 0,2% proof strength, in N/mm², of flat products with a maximum thickness of 12 mm	Tensile strength in N/mm², of flat products with a maximum thickness of 12 mm and wire with a diameter or thickness between 2 and 20 mm	Minimum elongation after fracture, as a percentage, of flat products			Resistance to intergranular corrosion (tested as in DIN 50914)	
						less than 3 mm thick ($A_{80\,mm}$) Longitudinal and transverse	3 mm to 12 mm thick (A_5)			
Name	Number						Longitudinal	Transverse	As delivered	As welded
X6Cr13	1.4000	Annealed	–	–	400 to 600	–	–	–	No	No
		Quench tempered	–	–	550 to 700	–	–	–	No	No
X6CrAL13	1.4002	Annealed	–	–	400 to 600	–	–	–	No	No
		Quench tempered	–	–	550 to 700	–	–	–	No	No
X6Cr17	1.4016	Annealed	–	–	450 to 600	–	–	–	Yes	No
X3CrTi17	1.4510	Annealed	185	270	450 to 600	18	20	18	Yes	Yes
X6CrMoS17	1.4105	Annealed	–	–	450 to 650	–	–	–	No	–

[1]) See table B.2 for heat treatment guidelines.
[2]) For guidance only. Considerable scattering of results is to be expected when converting hardness values to tensile strength values.

Table 4: Mechanical properties of martensitic steels at ambient temperature

Steel designation		Heat treatment condition[1])	Maximum HB or HV hardness[2]) of bars and forgings	Minimum 0,2 % proff strength, in N/mm²), of bars and forgings	Tensile strength in N/mm²), of wire with a diameter or thickness between 2 and 20 mm, bars and forgings	Minimum elongation after fracture, A_5, as a percentage, of bars and forgings				Minimum impact energy[4]), in J, of bars and forgings						
											ISO-V test pieces			DVM test pieces		
Name	Number					Ruling dimension (cf. figure 3) in mm.	Longi-tudi-nal	Trans-verse	Tan-gen-tial[3])	Ruling dimension (cf. figure 3) in mm.	Longi-tudi-nal	Trans-verse	Tan-gen-tial[3])	Longi-tudi-nal	Trans-verse	Tan-gen-tial[3])
X12Cr13	1.4006	Annealed	200	250	450 to 650	≤ 25	20	–	–	≤ 25	–	–	–	–	–	–
		Quench tempered	—	420	600 to 800	≤ 60	18	–	15	≤ 60	–	–	–	–	–	–
						> 60≤160	15	–	13	> 60≤160	–	–	–	–	–	–
X20Cr13		Annealed	230	—	≤ 740	≤100	–	–	–	≤100	–	–	–	–	–	–
	1.4021	Quench tempered	—	450	650 to 800	≤ 60	14	–	12	≤ 60	30	–	20	40	–	30
						> 60≤160	14	–	12	> 60≤160	25	–	–	35	–	25
			—			>160≤400	–	10	12	>160≤400	–	–	–	–	20	25
		Quench tempered		550	750 to 950	≤ 60	14	–	10	≤ 60	–	–	–	30	–	20
						> 60≤160	12	–	10	> 60≤160	-	–	–	30	–	–
						>160≤400	–	8	10	>160≤400	–	–	–	–	–	–
X30Cr13	1.4028	Annealed	245	—	≤ 780	≤100	–	–	–	≤100	–	–	–	–	–	–
		Quench tempered	—	600	800 to 1000	≤100	11	–	–	≤100	–	–	–	–	–	–
X14CrMoS17	1.4104	Annealed	230	—	540 to 740	≤100	16	–	–	≤100	–	–	–	–	–	–
		Quench tempered	—	450	640 to 840	≤100	11	–	–	≤100	–	–	–	–	–	–
X17CrNi16-2	1.4057	Annealed	295	—	≤ 950	≤100	–	–	–	≤100	–	–	–	–	–	–
		Quench tempered	—	550	750 to 950	≤ 60	14	–	10	≤ 60	20	–	–	30	–	–
						> 60≤160	12	–	10	> 60≤160	20	–	–	25	–	–
						>160≤400	–	5	10	>160≤400	–	–	–	–	–	–

[1]) See table B.2 for heat treatment guidelines.

[2]) For guindance only. Considerable scattering of results is to be expected when converting hardness values to tensile strength values. For bars and forgings in the annealed condition, determining the hardness is normally sufficient.

[3]) For forgings only (cf. figure 3).

[4]) Values refer to the mean of results obtained from three test pieces. Unless otherwise agreed, impact testing shall be carried out on ISO-V test pieces. If test results are lower than the minimun values specified here, or if no ISO-V values are specified for the relevant test piece, DVM test pieces are to be used.

Table 5: Mechanical properties at ambient temperature of austenitic steels in the solution annealed condition, and resistance to intergranulae corrosion.

Steel designation		Minimum 0,2% proof strength, in N/Nmm²	Minimum 1,0% proof strength, in N/Nmm²	Tensile strength, in N/mm², of flat products with a maximum thickness of 75 mm[1]), wiew with a diameter or thickness between 2 and 20 mm, bars and forgings	Minimum elongation after fracture, as a percentage							Minimum impact energy[8]), in J (ISO-V test pieces),					Resistance to intergranular corrosion (tested as in DIN 50914)	
		of flat products whit a maximum thickness of 75 mm[1]),bars and forgings			or flats products			of bars and forgings								of flat products whith a maximum thickness of 75 mm		
					Less than 3 mm thick (A_{80mm})		3 mm to 75 mm thick [1]) (A_5)		(A_5)				of bars and forgings					
Name	Number				Longitudinal	Transverse	Longitudinal, Transverse	Ruling dimensions (Cf.figure 3), in mm.	Longitudinal	Transverse[2])	Tangential[3])	Ruling dimensions (Cf.figure 3), in mm.	Longitudinal	Transverse[2])	Tangential[3])	Transverse	As delivered	As Welded
X5CrNi18-10	**1.4301**	195	230	500 to 700	35	40	40	≤160	40	–	40	≤160	45	55[4])	70	55	Yes[5])	Yes[6])
								>160≤250	–	35	40	>160≤250	–	55	65	–	Yes[5])	Yes[6])
X4CrNi18-12	**1.4303**	–	–	490 to 690	–	–	–	–	–	–	–	–	–	–	–	–	No	No
X8CrNiS18-9	**1.4305**	–	–	500 to 700	–	–	–	–	–	–	–	–	–	–	–	–	Yes	Yes
X2CrNi19-11	**1.4306**	180	215	460 to 680	37	42	40	≤160	45	–	40	≤160	85	55[4])	70	55	Yes	Yes
								>160≤250	–	35	40	>160≤250	–	55	65			
X2CrNiN18-10	**1.4311**	270	305	550 to 760	35	40	35	≤160	40	–	35	≤160	85	55[4])	65	55	Yes	Yes
								>160≤250	–	30	35	>160≤250	–	55(50)	60			
X6CrNiti18-10	**1.4541**	200[7])	235[7])	500 to 730	35	42	35	≤160	40	–	35	≤160	85	55[4])	60	55	Yes	Yes
								>160≤450	–	30(26)	35	>160≤450	–	55(45)	55			
X6CrNiNb18-10	**1.4550**	205	240	510 to 740	35	42	30	≤160	40	–	35	≤160	85	55[4])	60	55	Yes[5])	Yes[6])
								>160≤450	–	30(26)	35	>160≤450	–	55(45)	55			
X5CrNiMo17-12-2	**1.4401**	205	240	510 to 710	35	40	40	≤160	40	–	35	≤160	85	55[4])	65	55	Yes	Yes
								>160≤250	–	30	35	>160≤250	–	55(50)	60			
X2CrNiMo17-12-2	**1.4404**	190	225	490 to 690	35	40	40	≤160	40	–	35	≤160	85	55[4])	65	55	Yes	Yes
								>160≤250	–	30	35	>160≤250	–	55(50)	60			
X2CrNimoN17-11-2	**1.4406**	280	315	580 to 800	35	40	35	≤160	40	–	35	≤160	85	55[4])	65	55	Yes	Yes
X6CrNiMoTi17-12-2	**1.4571**	210[7])	245[7])	500 to 730	35	40	35	≤160	35	–	30	≤160	85	55[4])	60	55	Yes	Yes
								>160≤450	–	30(26)	30	>160≤450	–	55(45)	55			
X6CrNimoNb17-12-2	**1.4580**	215	250	510 to 740	–	–	30	≤160	35	–	30	≤160	85	55[4])	60	55	Yes	Yes
								>160≤250	–	30(26)	30	>160≤250	–	55(45)	55			
X2CrNiMoN17-13-3	**1.4429**	295	330	580 to 800	35	40	35	≤160	40	–	35	≤160	85	55[4])	65	55	Yes	Yes
								>160≤400	–	30	35	>160≤400	–	55(50)	60			
X2CrNiMo18-14-3	**1.4435**	190	225	490 to 690	35	40	40	≤160	35	–	30	≤160	85	55[4])	65	55	Yes	Yes
								>160≤250	–	30	30	>160≤250	–	55(50)	60			
X3CrNiMo17-13-3	**1.4436**	205	240	510 to 710	35	40	40	≤160	40	–	35	≤160	85	55[4])	65	55	Yes	Yes
X2CrNiMo18-15-4	**1.4438**	195	230	490 to 690	35	40	35	≤160	35	–	30	≤160	85	55[4])	60	55	Yes[5])	Yes[6])
X2CrNiMoN17-13-5	**1.4439**	285	315	580 to 800	35	40	35	≤160	35	–	30	≤160	85	55[4])	60	55	Yes	Yes
X2NiCrMoCu25-20-5	**1.4539**	220	250	500 to 750	–	–	–	–	35	–	–	–	–	–	–	–	Yes	Yes

See pag. 15 for [1]) to [8]).

NEUMIRA

DIN 17440

Table 6: Minimum values for the 0,2% proof strength of flat productos, bars and forgings at elevated temperatures (dimensional ranges as given in tables 3 to 5)

Steel designation		Heat treatment condition[1])	Minimum 0,2% proof strength, in N/mm², at a temperature, in °C, of											Minimum 1,0% proof strength, in N/mm², at a temperature, in °C, of											Maximum temperature[2]), in C°
Name	Number		50	100	150	200	250	300	350	400	450	500	550	50	100	150	200	250	300	350	400	450	500	550	
Ferritic and martensitic steels																									
X6Cr13	1.4000	Annealed																							
X6CrAL13	1.4002	Annealed	240	235	230	225	225	220	210	195	–	–	–												
X12Cr13	1.4006	Annealed																							
X12Cr13	1.4006	Quench tempered	430	420	410	400	382	365	335	305	–	–	–												
X20Cr13	1.4021	Quench tempered	430	420	410	400	382	365	335	305	–	–	–												
X17CrNi16-2	1.4057	Quench tempered	515	495	475	460	450	430	390	345	–	–	–												
Austenitic steels																									
X5CrNi18-10	1.4301	Quenched	177	157	142	127	118	110	104	98	95	92	90	211	191	172	157	145	135	129	125	122	120	120	300
X2CrNi19-11	1.4306	Quenched	162	147	132	118	108	100	94	89	85	81	80	201	181	162	147	137	127	121	116	112	109	108	350
X2CrNiN18-10	1.4311	Quenched	245	205	175	157	145	136	130	125	121	119	118	280	240	210	187	175	167	161	156	152	149	147	400
X6CrNiTi18-10[3])	1.4541[3])	Quenched	190	176	167	157	147	136	130	125	121	119	118	222	208	195	185	175	167	161	156	152	149	147	400
X6CrNiNb18-10	1.4550	Quenched	191	177	167	157	147	136	130	125	121	119	118	226	211	196	186	177	167	161	156	152	149	147	400
X5CrNiMo17-12-2	1.4401	Quenched	196	177	162	147	137	127	120	115	112	110	108	230	211	191	177	167	156	150	144	141	139	137	300
X2CrNiMo17-12-2	1.4404	Quenched	182	166	152	137	127	118	113	108	103	100	98	217	199	181	167	157	145	139	135	130	128	127	400
X2CrNiMoN17-11-2	1.4406	Quenched	250	211	185	167	155	145	140	135	131	129	127	284	246	218	198	183	175	169	164	160	158	157	400
X6CrNiMoTi17-12-12[3])	1.4571[3])	Quenched	202	185	177	167	157	145	140	135	131	129	127	234	218	206	196	186	175	169	164	160	158	157	400
X6CrNiMoNb17-12-2	1.4580	Quenched	206	186	177	167	157	145	140	135	131	129	127	240	221	206	196	186	175	169	164	160	158	157	400
X2CrNiMoN17-13-3	1.4429	Quenched	265	225	197	178	165	155	150	145	140	138	136	300	260	227	208	195	185	180	175	170	168	166	400
X2CrNiMo18-14-3	1.4435	Quenched	182	166	152	137	127	118	113	108	103	100	98	217	199	181	167	157	145	139	135	130	128	127	400
X3CrNiMo17-13-3	1.4436	Quenched	196	177	162	147	137	127	120	115	112	110	108	230	211	191	177	167	156	150	144	141	139	137	300
X2crNiMo18-15-4	1.4438	Quenched	186	172	157	147	137	127	120	115	112	110	108	221	206	186	177	167	156	148	144	140	138	136	350
X2CrNiMoN17-13-5	1.4439	Quenched	260	225	200	185	175	165	155	150	–	–	–	290	255	230	210	200	190	180	175	–	–	–	400

[1]) See table B.2 for heat treatment guidelines.

[2]) During the first 100 000 service hours, these steels remain resistant to intergranular corrosión at service temperatures up to this value.

[3]) The minimum values may be lowered by 10 N/mm² for bars and forgings with a ruling dimension greater than 160 mm (cf. figure 3)

NEUMIRA